482-3 2-armige trekkers met krachtig, zelfcentrerend, spannende trekhaken, tot 150 mm klembereik, 150 mm spandiepte



BESCHRIJVING

De handige, 2-armig trekker met krachtversterkende, zelfcentrerende en klemmende trekhaken 482-3 wordt gebruikt om lagers, asgaten en schijven te trekken in nauwe, moeilijk toegankelijke tussenruimten. Hiermee kan elk onderdeel worden losgemaakt dat op een as zit en van buitenaf vrij toegankelijk is. Door de geïntegreerde krachtversterking met veermechanisme blijven de trekhaken uit zichzelf op hun plaats en neemt de Spankracht evenredig met de trekkracht toe. Bij het aandraaien van de spindel worden de trekhaken automatisch gecentreerd.

TOEPASSINGSGEBIED

Voor het trekken van lagers, tandwielen en schijven in nauwe en moeilijk toegankelijke tussenruimten.

VOORDEEL

- Zelfcentrering van de trekhaken door het handmatig aandraaien van de spindel (Autogrip Technology)
- Geïntegreerde, vrij bewegende pen aan de T-greep garandeert handmatige spindelaandrijving in zeer krappe ruimte
- De slanke bouwvorm van de armen maakt het mogelijk om moeilijk toegankelijke plaatsen te bereiken
- De Schroefdraadvorm maakt het snel aandraaien van de spindel mogelijk, omdat er minder omwentelingen nodig zijn.
- De Zeskant aan de spindel is geschikt voor gebruik met aangedreven gereedschap.

OPERATIE

- Trekhaken van buiten op het te trekken onderdeel plaatsen
- Klauwen onder het onderdeel zwenken
- Spindel voor de fixatie handmatig op druk trekken
- T-greep aan de spindelkop in beweging zetten, tot het onderdeel los is

STAMGEGEVENS

GTIN [GTIN]	4021176479939
Land van herkomst	DE
Materiaal	Gereedschapsstaal
Serie	482
Brutogewicht [kg]	0,875 kg
Inhoud van de verpakking	1 deel
Verpakkingswet	Rezykkat rHDPE 61
Wereldwijde verkoopbaarheid	Ja (REACH, RoHS, POP, PROP65, TSCA)

ONDERDELEN

- 482-3-150-P_2 trekhaken (paar)
- 482-3-206_Drukspindel
- 482-3-T_Brug

APPLICATIE AFBEELDING



2-armige trekkers met krachtig, zelfcentrerend, spannende trekhaken, tot 150 mm klembereik, 150 mm spandiepte

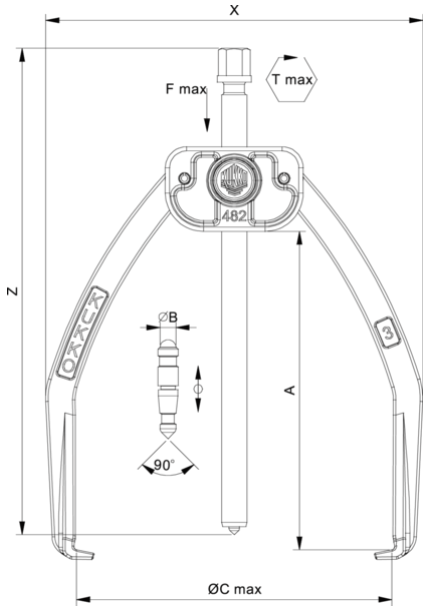

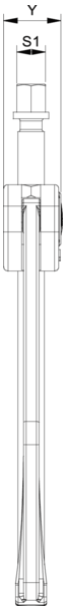

Afkorting	Attribuut	Wert
X	Totale breedte [mm]	174 mm
Y	Totale diepte [mm]	26 mm
Z	Totale hoogte [mm]	230 mm
A	Klemdiepte buiten aftrekken [mm]	150 mm
S1	Breedte over vlakken [mm]	13 mm
Cmin	Spanwijdte buiten aftrekken (min.) [mm]	4 mm
Cmax	Spanbreedte buiten aftrekken (max.) [mm]	150 mm
K	Dikte van de haakwortel aan de punt (klauwdikte K) [mm]	3 mm
J	Haakbasisbreedte (klauwbreedte J) [mm]	14 mm
O	Bruikbare haakbasisdiepte (bruikbare klauwdiepte O) [mm]	8 mm
H	Totale haakworteldiepte (totale klauwdiepte H) [mm]	20 mm
L	Totale klauwdikte (L+1mm) (klauwafstand tot basisoppervlak) [mm]	6 mm
Tmax	Max. koppel [Nm]	35 Nm
Fmax	Maximale trekkracht [t]	2.5 t
Fmax	Max. trekkracht [kN]	25 kN

Afkorting	Attribuut	Wert
X	Totale breedte [mm]	174 mm
Y	Totale diepte [mm]	26 mm
Z	Totale hoogte [mm]	230 mm
A	Klemdiepte buiten aftrekken [mm]	150 mm
S1	Breedte over vlakken [mm]	13 mm
Cmin	Spanwijdte buiten aftrekken (min.) [mm]	4 mm
Cmax	Spanbreedte buiten aftrekken (max.) [mm]	150 mm
K	Dikte van de haakwortel aan de punt (klauwdikte K) [mm]	3 mm
J	Haakbasisbreedte (klauwbreedte J) [mm]	14 mm
O	Bruikbare haakbasisdiepte (bruikbare klauwdiepte O) [mm]	8 mm
H	Totale haakworteldiepte (totale klauwdiepte H) [mm]	20 mm
L	Totale klauwdikte (L+1mm) (klauwafstand tot basisoppervlak) [mm]	6 mm
Tmax	Max. koppel [Nm]	35 Nm
Fmax	Maximale trekkracht [t]	2.5 t
Fmax	Max. trekkracht [kN]	25 kN

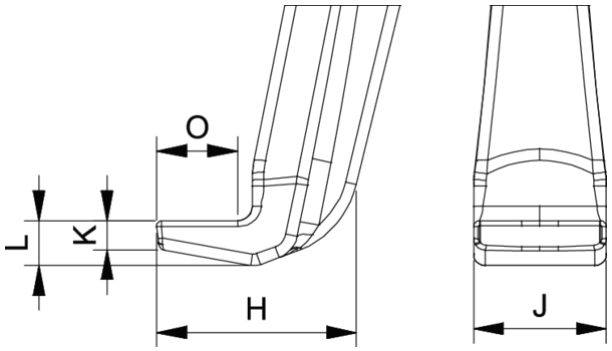

Afkorting	Attribuut	Wert
X	Totale breedte [mm]	174 mm
Y	Totale diepte [mm]	26 mm
Z	Totale hoogte [mm]	230 mm
A	Klemdiepte buiten aftrekken [mm]	150 mm
S1	Breedte over vlakken [mm]	13 mm
Cmin	Spanwijdte buiten aftrekken (min.) [mm]	4 mm
Cmax	Spanbreedte buiten aftrekken (max.) [mm]	150 mm
K	Dikte van de haakwortel aan de punt (klauwdikte K) [mm]	3 mm
J	Haakbasisbreedte (klauwbreedte J) [mm]	14 mm

O	Bruikbare haakbasisdiepte (bruikbare klauwdiepte O) [mm]	8 mm
H	Totale haakworteldiepte (totale klauwdiepte H) [mm]	20 mm
L	Totale klauwdikte (L+1mm) (klauwafstand tot basisoppervlak) [mm]	6 mm
Tmax	Max. koppel [Nm]	35 Nm
Fmax	Maximale trekkracht [t]	2.5 t
Fmax	Max. trekkracht [kN]	25 kN

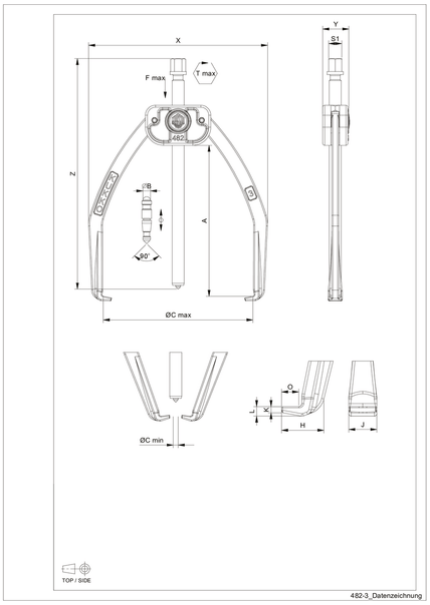

Afkorting	Attribuut	Wert
X	Totale breedte [mm]	174 mm
Y	Totale diepte [mm]	26 mm
Z	Totale hoogte [mm]	230 mm
A	Klemdiepte buiten aftrekken [mm]	150 mm
S1	Breedte over vlakken [mm]	13 mm
Cmin	Spanwijdte buiten aftrekken (min.) [mm]	4 mm
Cmax	Spanbreedte buiten aftrekken (max.) [mm]	150 mm
K	Dikte van de haakwortel aan de punt (klauwdikte K) [mm]	3 mm
J	Haakbasisbreedte (klauwbreedte J) [mm]	14 mm
O	Bruikbare haakbasisdiepte (bruikbare klauwdiepte O) [mm]	8 mm
H	Totale haakworteldiepte (totale klauwdiepte H) [mm]	20 mm
L	Totale klauwdikte (L+1mm) (klauwafstand tot basisoppervlak) [mm]	6 mm
Tmax	Max. koppel [Nm]	35 Nm
Fmax	Maximale trekkracht [t]	2.5 t
Fmax	Max. trekkracht [kN]	25 kN