Manometer G1/8 0-12 bar | Mondolfo Ferro 3-00488

Mondolfo Ferro Aquila Audax · 2021 · Tekening 32 · positie 2

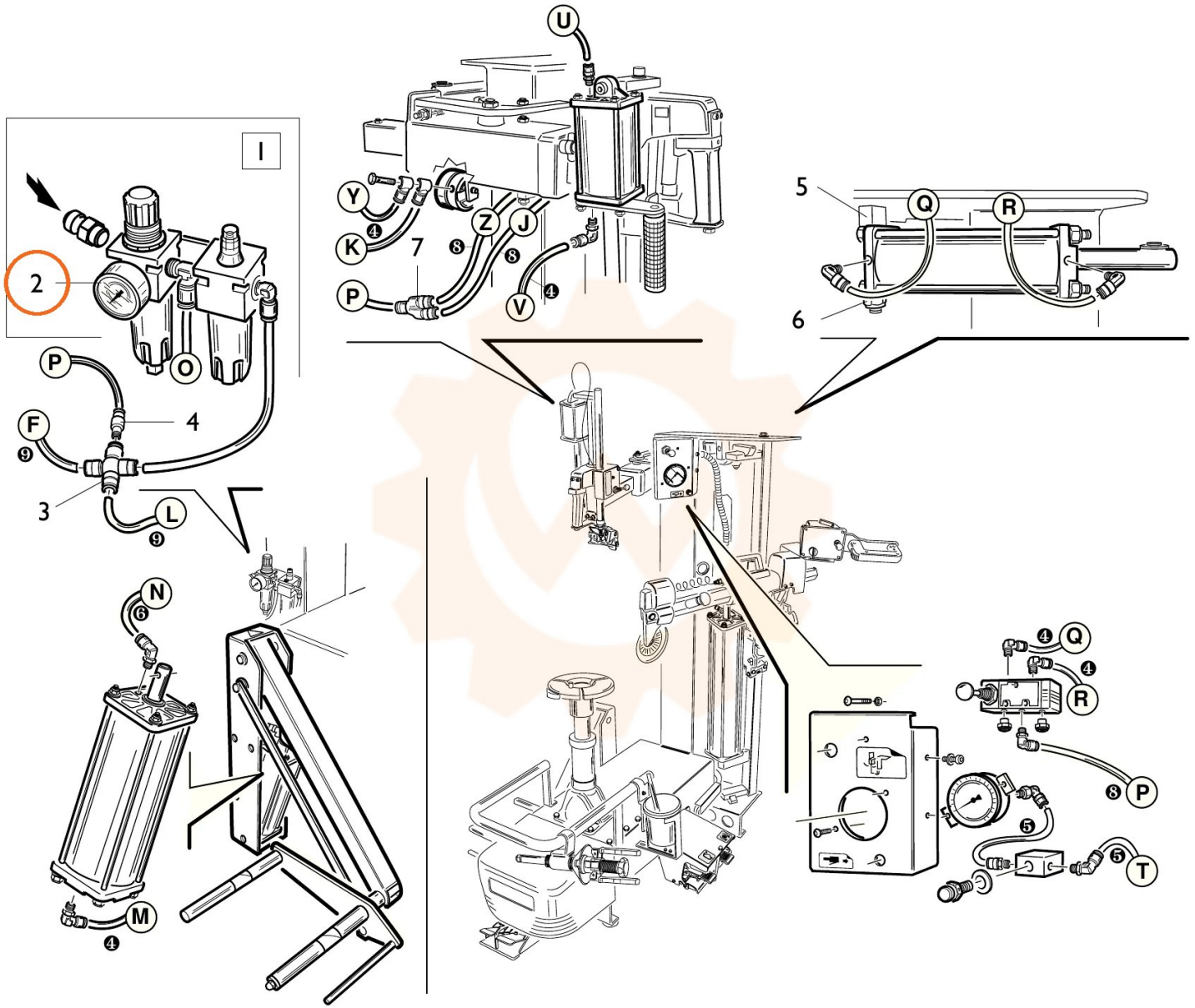
I
2
P
O
F
9
4
3
L
9
N
6
M
4
U
Y
4
K
7
8
Z
8
J
P
V
4
5
Q
R
6
4
Q
R
8
P
5
5
T