Elektrisch systeem 115V 1f | Mondolfo Ferro 5-103989

Mondolfo Ferro AS903 - AS904 · 2013 · Tekening 3 · positie 9010

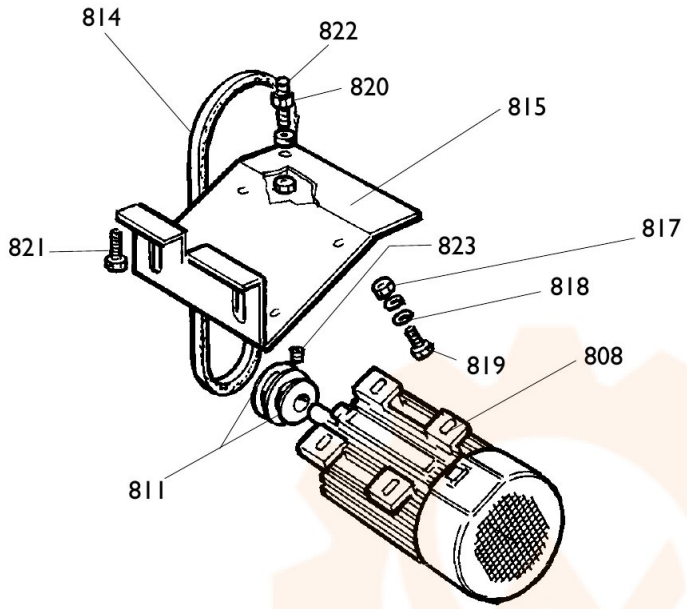
814
822
820
815
821
823
817
818
819
808
811

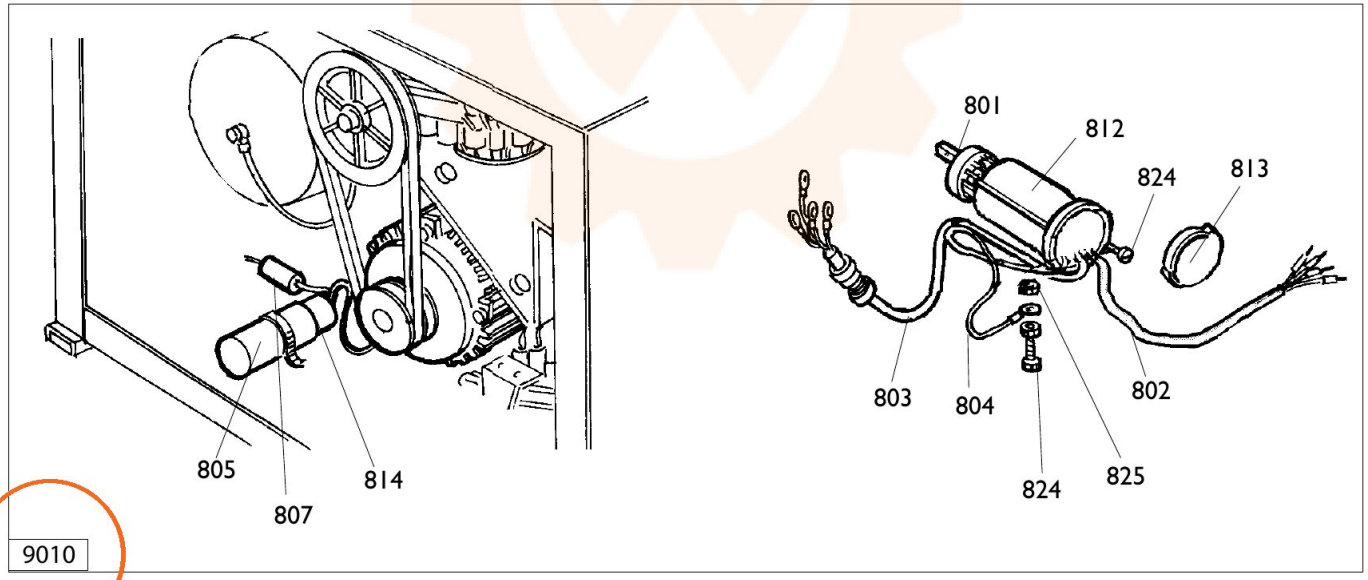
801
812
824
813
803
804
802
824
825
805
807
814
9010