Oogkoppeling 1/4-1/4 | Mondolfo Ferro 4213988

Mondolfo Ferro TB125 · 2017 · Tekening 2 · positie 47

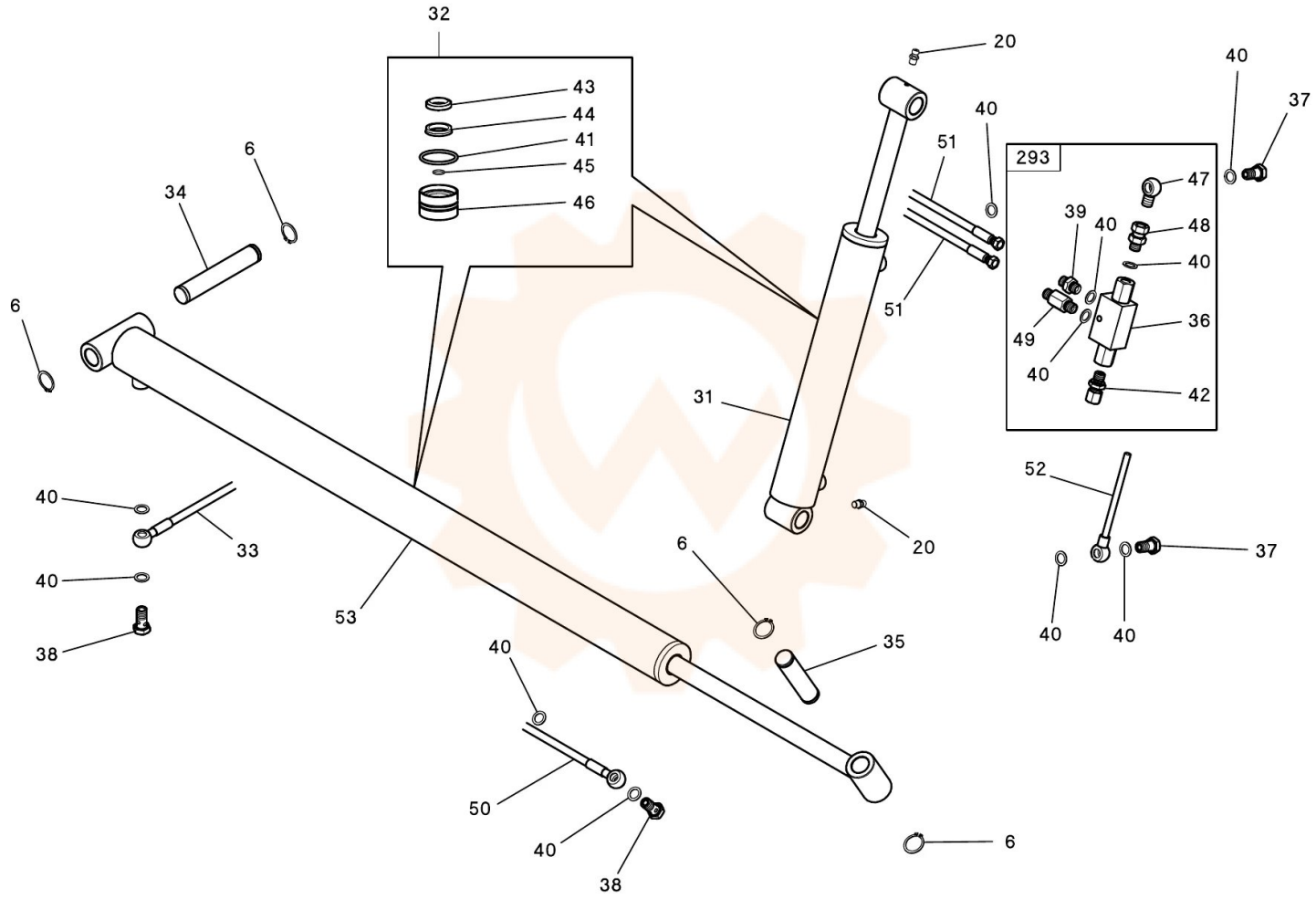
32
43
44
41
45
46
20
40
37
40
51
293
47
39
40
48
40
51
36
49
40
42
6
34
6
31
52
40
33
20
37
40
6
53
40
40
38
35
40
50
40
38
6