Micro-hendel | Mondolfo Ferro 317491B

Mondolfo Ferro TBE156 Pro · 2024 · Tekening 16 · positie 28

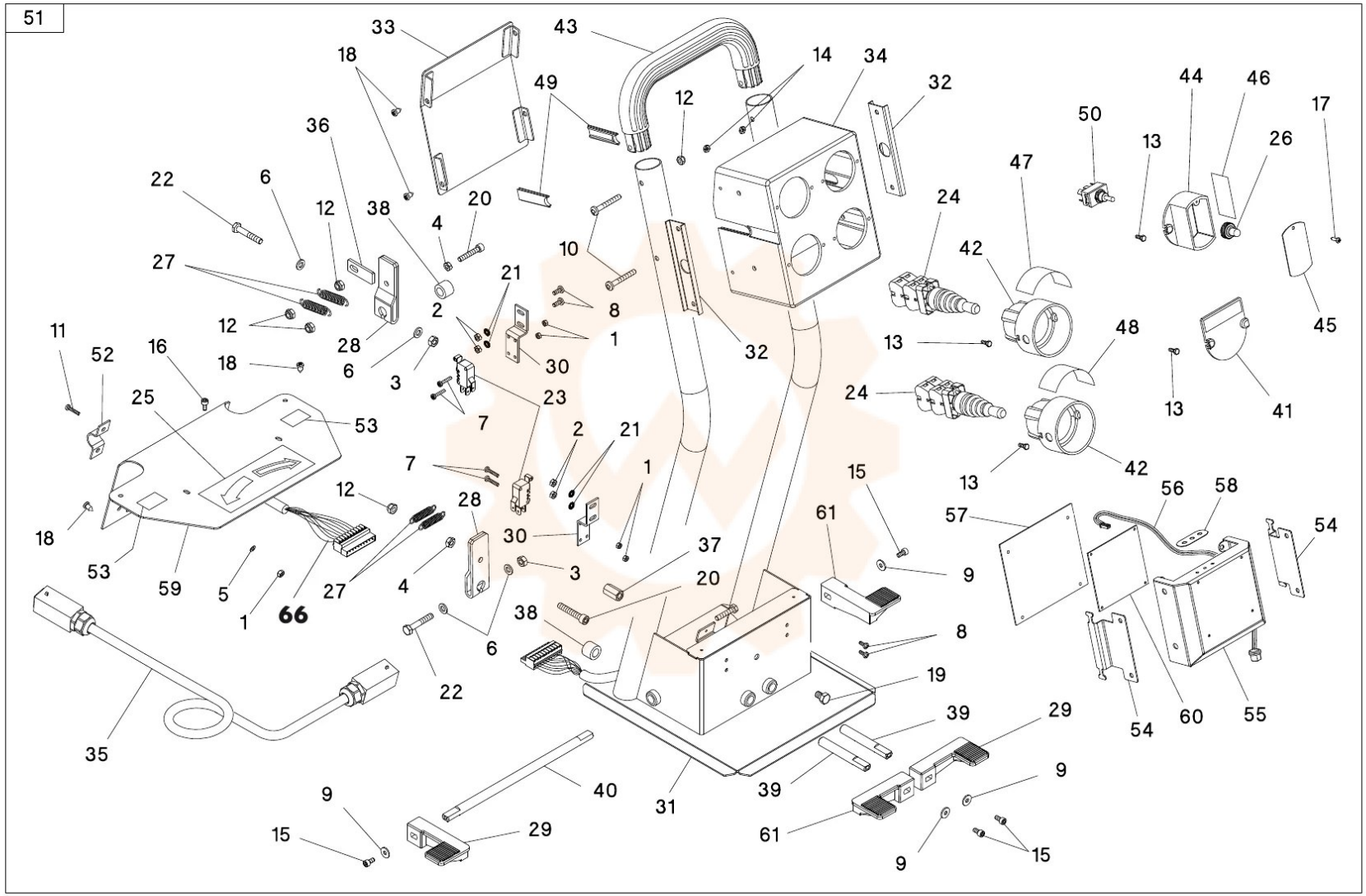
51
66