SCHEMA IDRAULICO
HYDRAULIC DIAGRAM

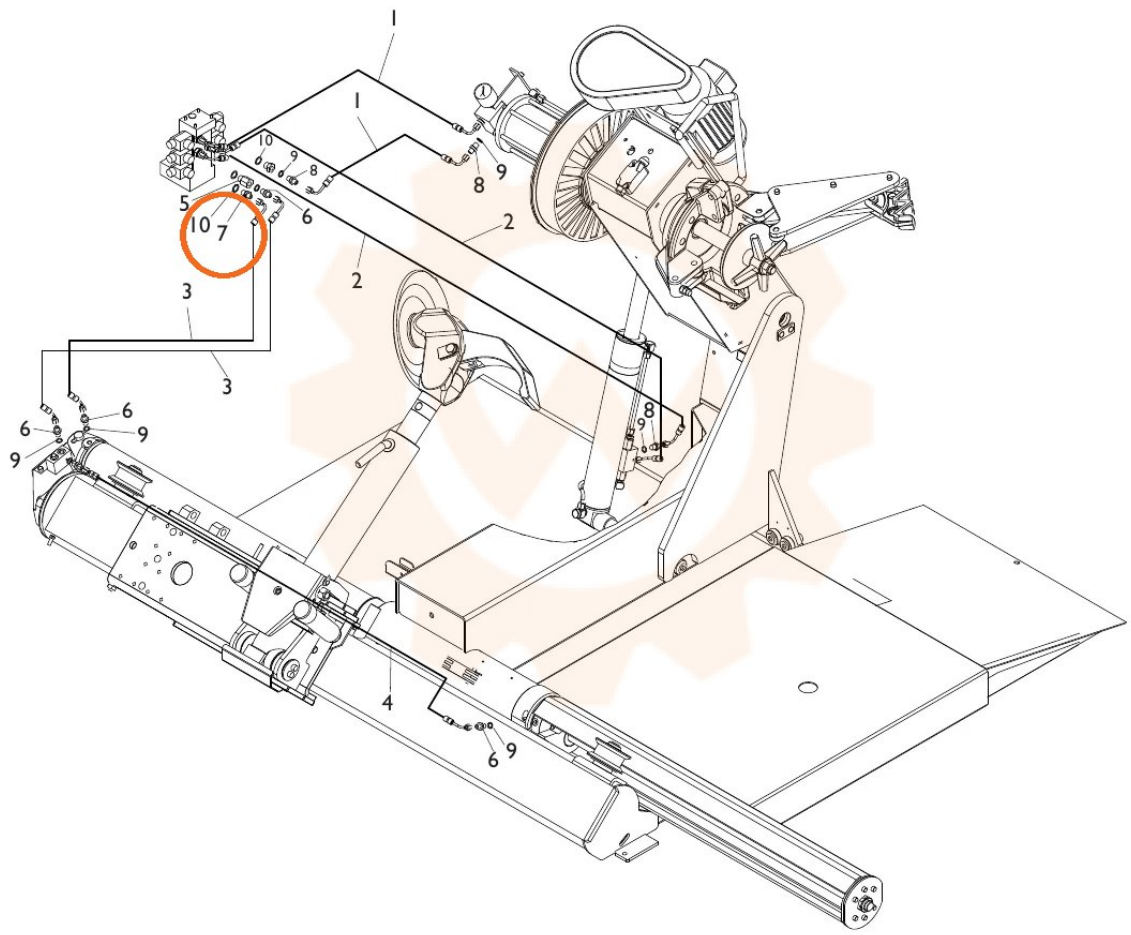

TORNA AL COMPLESSIVO
RETURNS TO OVERALL