Eindslag | Mondolfo Ferro 4-108657

Mondolfo Ferro MT3350 · 2012 · Tekening 5 · positie 504

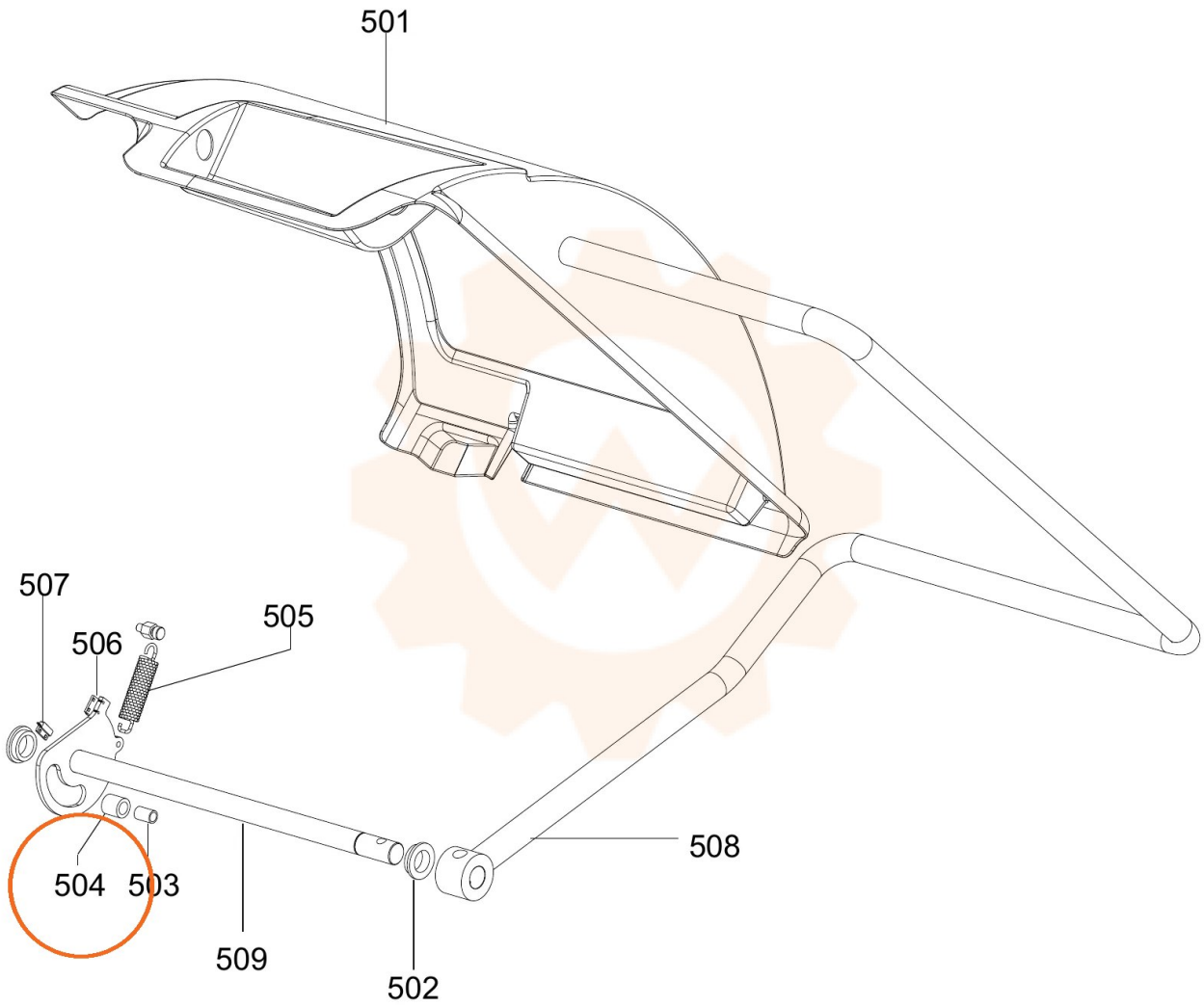
501
507
506
505
504
503
509
502
508