205-01 2-armiger Laschenabzieher mit osz., höhenverstellbaren Abziehschenkeln, bis 150 mm Spannweite, 150 mm Spanntiefe



BESCHREIBUNG

Der schwere, 2-armige Laschenabzieher mit oszillierenden und höhenverstellbaren Abziehschenkeln wird zum zentrischen Abziehen von großen Lagern, Zahnrädern und Scheiben in allen gängigen Größen für Handwerk, Werkstatt und Industrie eingesetzt. Damit lässt sich jedes Bauteil lösen, das auf einer Welle sitzt und von außen frei zugänglich ist. Die oszillierenden Abziehschenkel passen sich jeder Einbausituation an und sind durch die Verstellmöglichkeit der Spanntiefe universell einsetzbar. Je nach Ausführung unterscheidet sich die Klauenform.

EINSATZBEREICH

Zum zentrischen Abziehen von großen Lagern, Zahnrädern und Scheiben in allen gängigen Größen für Handwerk, Werkstatt und Industrie.

BENEFIT

- Verstellbare Abziehschenkel zur individuellen Anpassung der Spanntiefe
- Oszillierende Abziehschenkel bieten vielfältige Einstellungsmöglichkeiten
- Abziehschenkel mit unterschiedlicher Klauenform für ein flexibles Arbeiten
- Klauenende mit Schlitz bietet Halt für Schraube zur zusätzlichen Unterstützung beim Abziehen
- Sicheres Aufsetzen der Spindel durch drehbare Spindelspitze sowohl auf glatten Oberflächen als auch bei Zentrierungen (Switch Technology)
- Abrutschsicherung am Spindelkopf für sicheres Arbeiten mit Schraubenschlüssel
- Spindelauslauf zum Schutz des Gewindes

BEDIENUNG

- Abziehschenkel von außen an das abzuziehende Teil ansetzen
- Klauen unter das Bauteil schwenken
- Spindel zur Fixierung manuell auf Druck ziehen
- Sechskant am Spindelkopf mit einer Ratsche oder einem Ringmaulschlüssel in Bewegung setzen, bis das Bauteil gelöst ist

STAMMDATEN

GTIN [GTIN]	4021176028656
Ursprungsland	DE
Material	Werkzeugstahl
Baureihe	205
Gewicht Brutto [kg]	1,035 kg
Verpackungsinhalt	1 Stück
Verpackungsgesetz	PAPPE PAP 21
Weltweite Vertriebsfähigkeit gegeben	Ja (REACH, RoHS, POP, PROP65, TSCA)

ERSATZTEILE

- 201-1-T_Traverse
- 205-01-150-P_2 Abziehschenkeln mit verstellbarer Spanntiefe (Paar)
- 612140_Zweiseitige Spindelspitze
- 614160_Mechanische Druckspindel | 0,22 kg

ANWENDUNGSBILD



2-armiger Laschenabzieher mit osz., höhenverstellbaren Abziehschenkeln, bis 150 mm Spannweite, 150 mm Spanntiefe

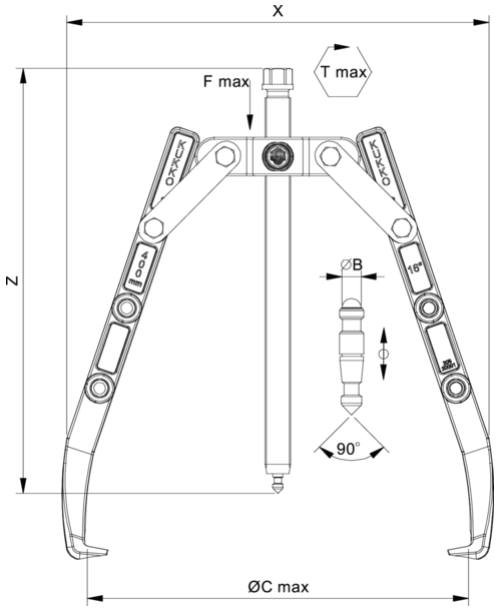

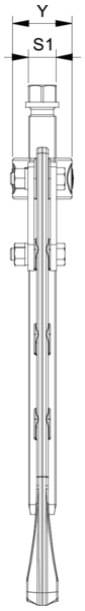

Abkürzung	Attribut	Wert
X	Gesamtbreite [mm]	204 mm
Y	Gesamttiefe [mm]	30 mm
Z	Höhe [mm]	181 mm
A	Spanntiefe Aussenabziehen [mm]	150 mm
S1	Schlüsselweite Betätigungssechskant [mm]	17 mm
Cmin	Spannweite Aussenabziehen (min.) [mm]	0 mm
Cmax	Spannweite Aussenabziehen (max.) [mm]	150 mm
K	Hakenfußstärke an der Spitze (Klauenstärke K) [mm]	3 mm
J	Hakenfußbreite (Klauenbreite J) [mm]	18 mm
O	Hakenfußtiefe nutzbar (Klauentiefe nutzbar O) [mm]	14 mm
H	Hakenfußtiefe gesamt (Klauentiefe gesamt H) [mm]	41 mm
L	Klauenstärke gesamt (L+1mm) (Klauenabstand zur Grundfläche) [mm]	8 mm
Tmax	max. Drehmoment [Nm]	120 Nm
Fmax	max. Zugkraft [t]	5 t
Fmax	max. Zugkraft [kN]	50 kN

Abkürzung	Attribut	Wert
X	Gesamtbreite [mm]	204 mm
Y	Gesamttiefe [mm]	30 mm
Z	Höhe [mm]	181 mm
A	Spanntiefe Aussenabziehen [mm]	150 mm
S1	Schlüsselweite Betätigungssechskant [mm]	17 mm
Cmin	Spannweite Aussenabziehen (min.) [mm]	0 mm
Cmax	Spannweite Aussenabziehen (max.) [mm]	150 mm
K	Hakenfußstärke an der Spitze (Klauenstärke K) [mm]	3 mm
J	Hakenfußbreite (Klauenbreite J) [mm]	18 mm
O	Hakenfußtiefe nutzbar (Klauentiefe nutzbar O) [mm]	14 mm
H	Hakenfußtiefe gesamt (Klauentiefe gesamt H) [mm]	41 mm
L	Klauenstärke gesamt (L+1mm) (Klauenabstand zur Grundfläche) [mm]	8 mm
Tmax	max. Drehmoment [Nm]	120 Nm
Fmax	max. Zugkraft [t]	5 t
Fmax	max. Zugkraft [kN]	50 kN

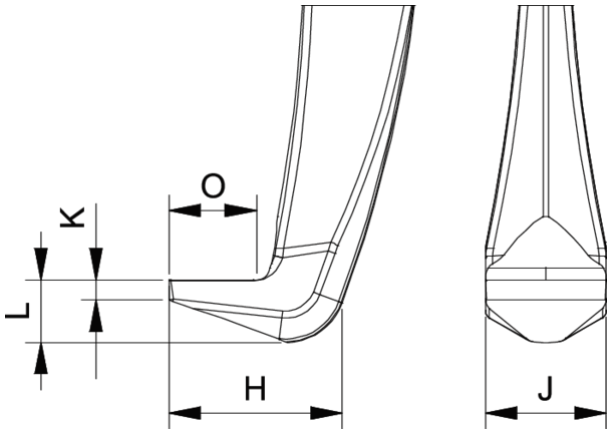

Abkürzung	Attribut	Wert
X	Gesamtbreite [mm]	204 mm
Y	Gesamttiefe [mm]	30 mm
Z	Höhe [mm]	181 mm
A	Spanntiefe Aussenabziehen [mm]	150 mm
S1	Schlüsselweite Betätigungssechskant [mm]	17 mm

Cmin	Spannweite Aussenabziehen (min.) [mm]	0 mm
Cmax	Spannweite Aussenabziehen (max.) [mm]	150 mm
K	Hakenfußstärke an der Spitze (Klauenstärke K) [mm]	3 mm
J	Hakenfußbreite (Klauenbreite J) [mm]	18 mm
O	Hakenfußtiefe nutzbar (Klauentiefe nutzbar O) [mm]	14 mm
H	Hakenfußtiefe gesamt (Klauentiefe gesamt H) [mm]	41 mm
L	Klauenstärke gesamt (L+1mm) (Klauenabstand zur Grundfläche) [mm]	8 mm
Tmax	max. Drehmoment [Nm]	120 Nm
Fmax	max. Zugkraft [t]	5 t
Fmax	max. Zugkraft [kN]	50 kN

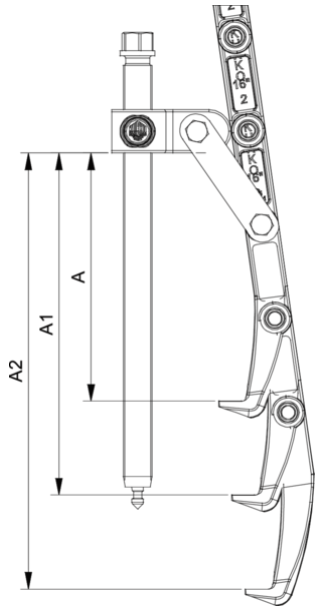

Abkürzung	Attribut	Wert
X	Gesamtbreite [mm]	204 mm
Y	Gesamttiefe [mm]	30 mm
Z	Höhe [mm]	181 mm
A	Spanntiefe Aussenabziehen [mm]	150 mm
S1	Schlüsselweite Betätigungssechskant [mm]	17 mm
Cmin	Spannweite Aussenabziehen (min.) [mm]	0 mm
Cmax	Spannweite Aussenabziehen (max.) [mm]	150 mm
K	Hakenfußstärke an der Spitze (Klauenstärke K) [mm]	3 mm
J	Hakenfußbreite (Klauenbreite J) [mm]	18 mm
O	Hakenfußtiefe nutzbar (Klauentiefe nutzbar O) [mm]	14 mm
H	Hakenfußtiefe gesamt (Klauentiefe gesamt H) [mm]	41 mm
L	Klauenstärke gesamt (L+1mm) (Klauenabstand zur Grundfläche) [mm]	8 mm
Tmax	max. Drehmoment [Nm]	120 Nm
Fmax	max. Zugkraft [t]	5 t
Fmax	max. Zugkraft [kN]	50 kN