GRUPPO AUTOCENTRANTE
TURNTABLE GROUP

Dalla matr. CQA303928K
From S/N CQA303928K

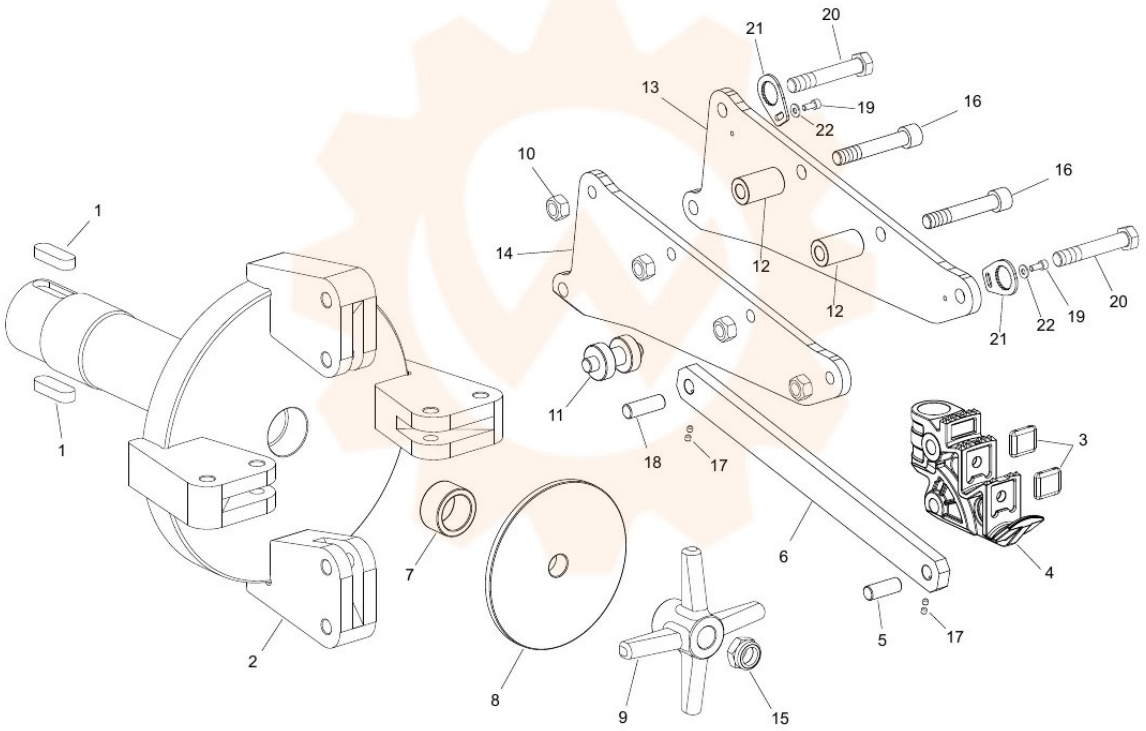

TORNA AL COMPLESSIVO
RETURNS TO OVERALL