IMPIANTO ELETTRICO
ELECTRICAL SYSTEM

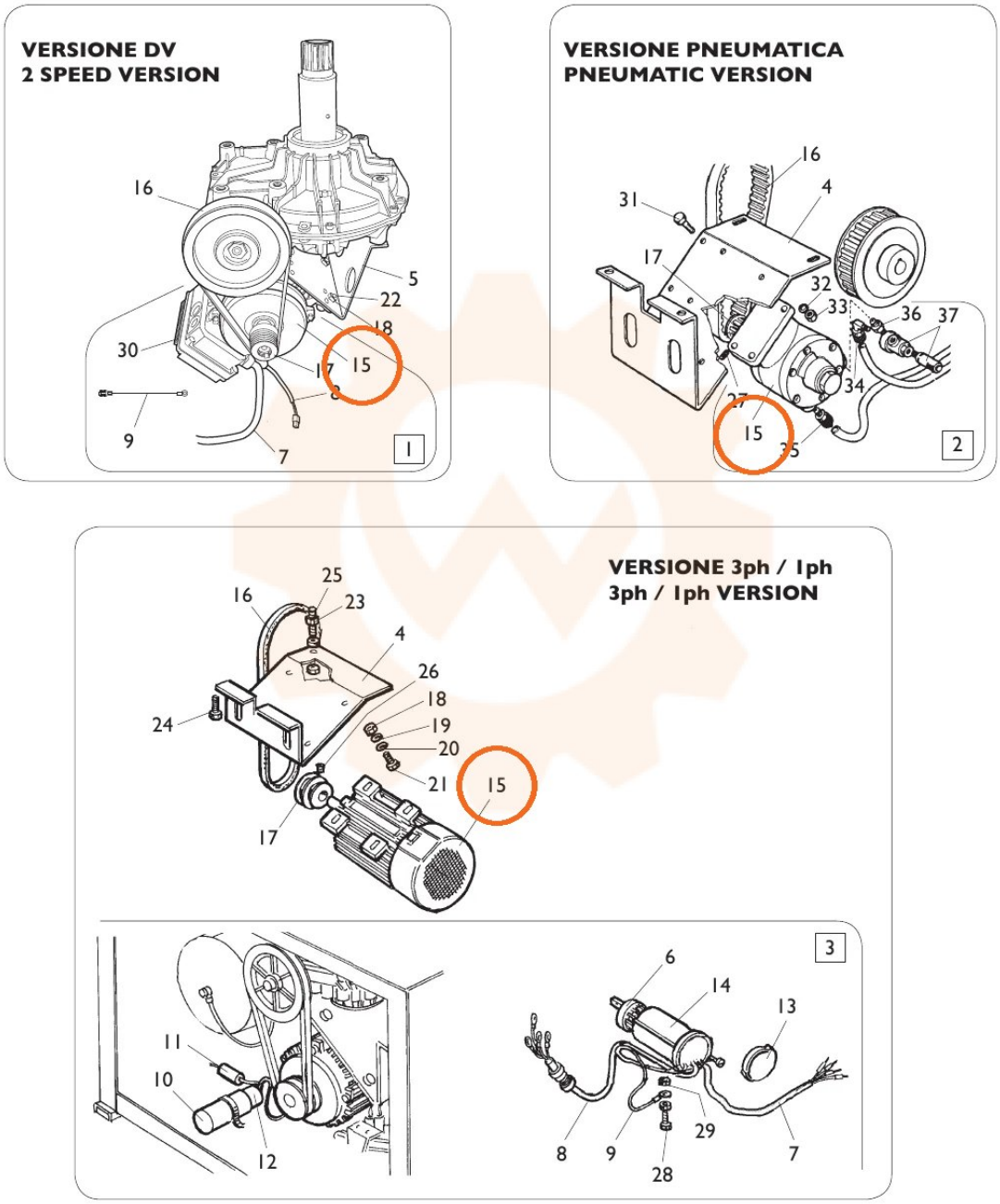

TORNA AL COMPLESSIVO
RETURNS TO OVERALL