Manometer G1/8 0-12 bar | Mondolfo Ferro 3-00488

Mondolfo Ferro GP20 Special · 2021 · Tekening 8 · positie 10

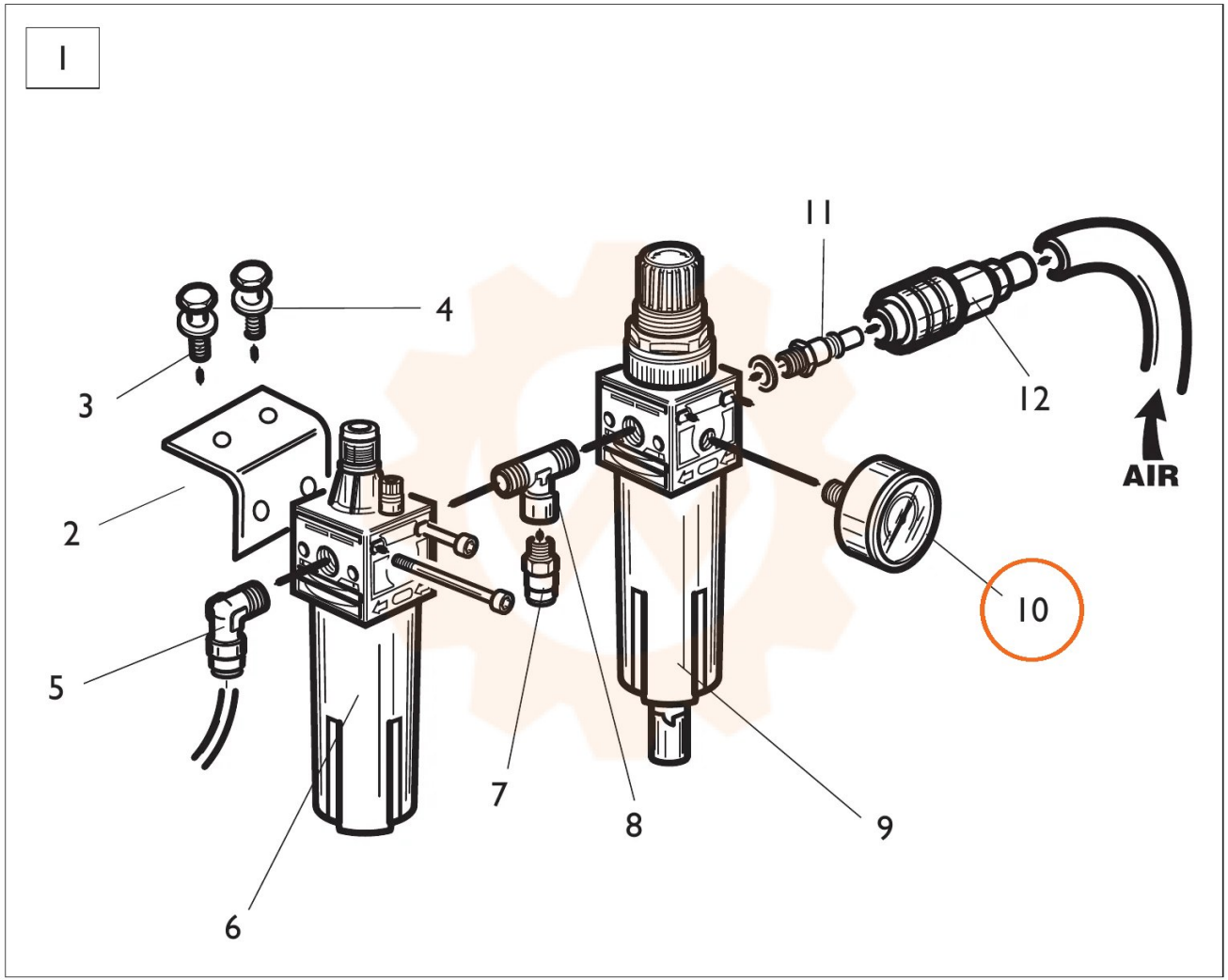
1
11
4
3
12
AIR
2
10
5
7
8
9
6