Zeskantmoer M14 | Mondolfo Ferro 2-00941

FAIP M 824 · 2019 · Gearbox group · positie 10 (4 keer op deze tekening)

GRUPPO RIDUTTORE
GEARBOX GROUP

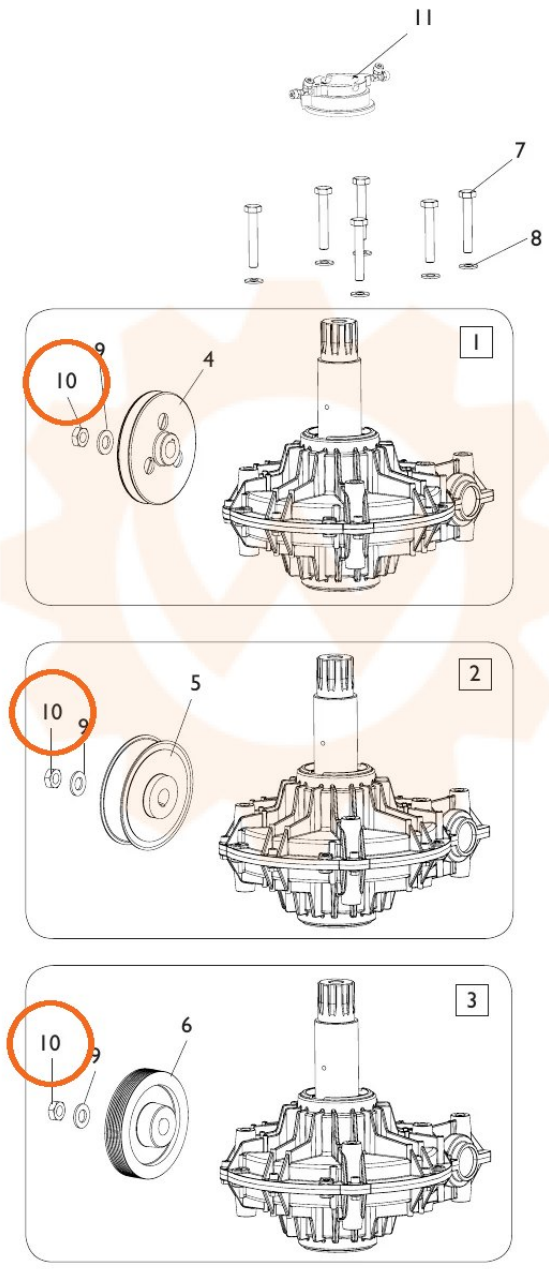

TORNA AL COMPLESSIVO
RETURNS TO OVERALL

10