Koppeling 1/4 9 | Mondolfo Ferro 3-00202

Mondolfo Ferro Nitronic 1,5 - 20 - 3 · 2009 · Tekening 1 · positie 31

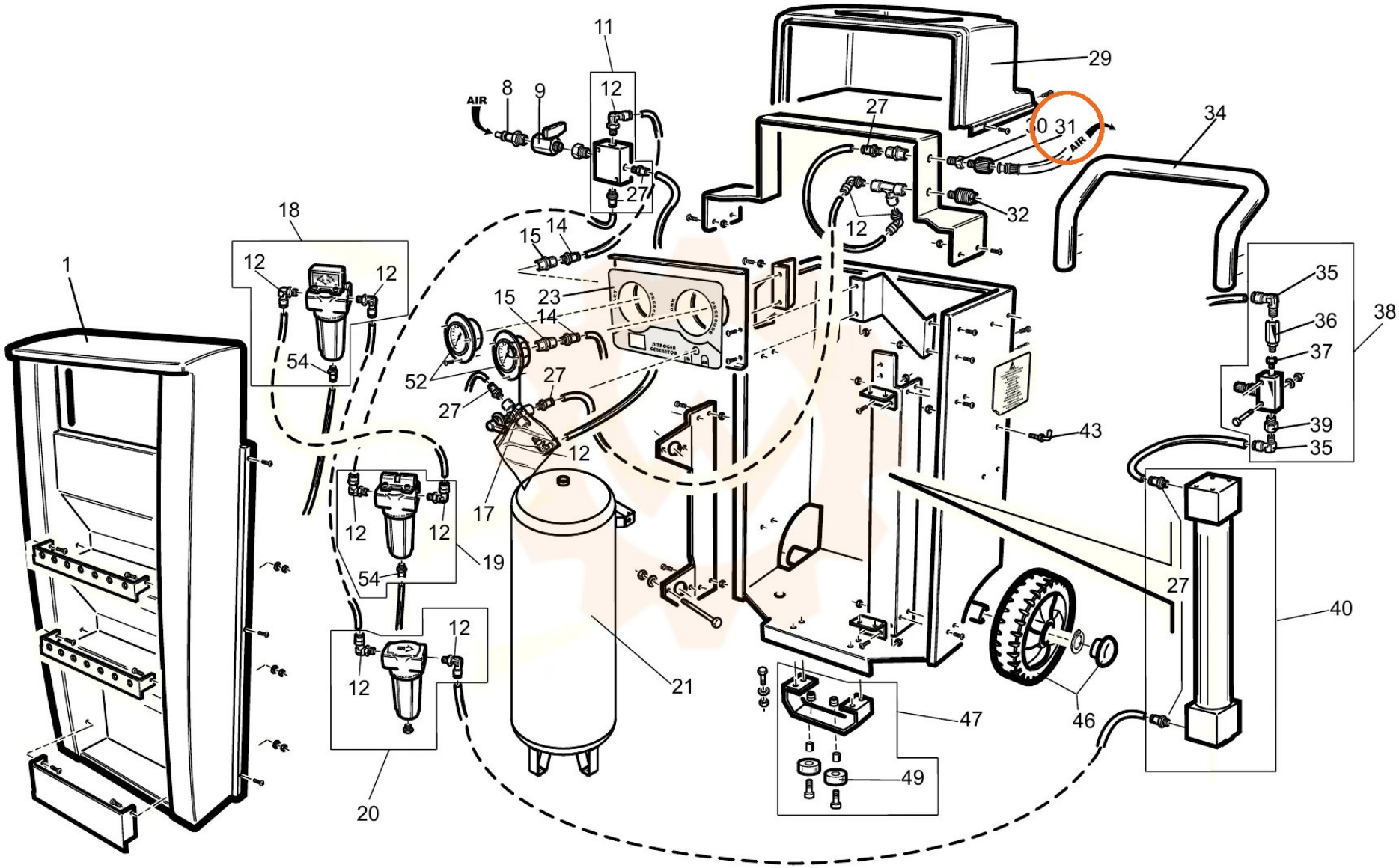

Onderdelentekening Mondolfo Ferro · Workshopparts B.V. · workshopparts.nl · artikelnummer 900639