Inbusbout M6 x 16 | Mondolfo Ferro 2-02378

Mondolfo Ferro SL PR 80-A · 2024 · Overzichtstekening · positie 39

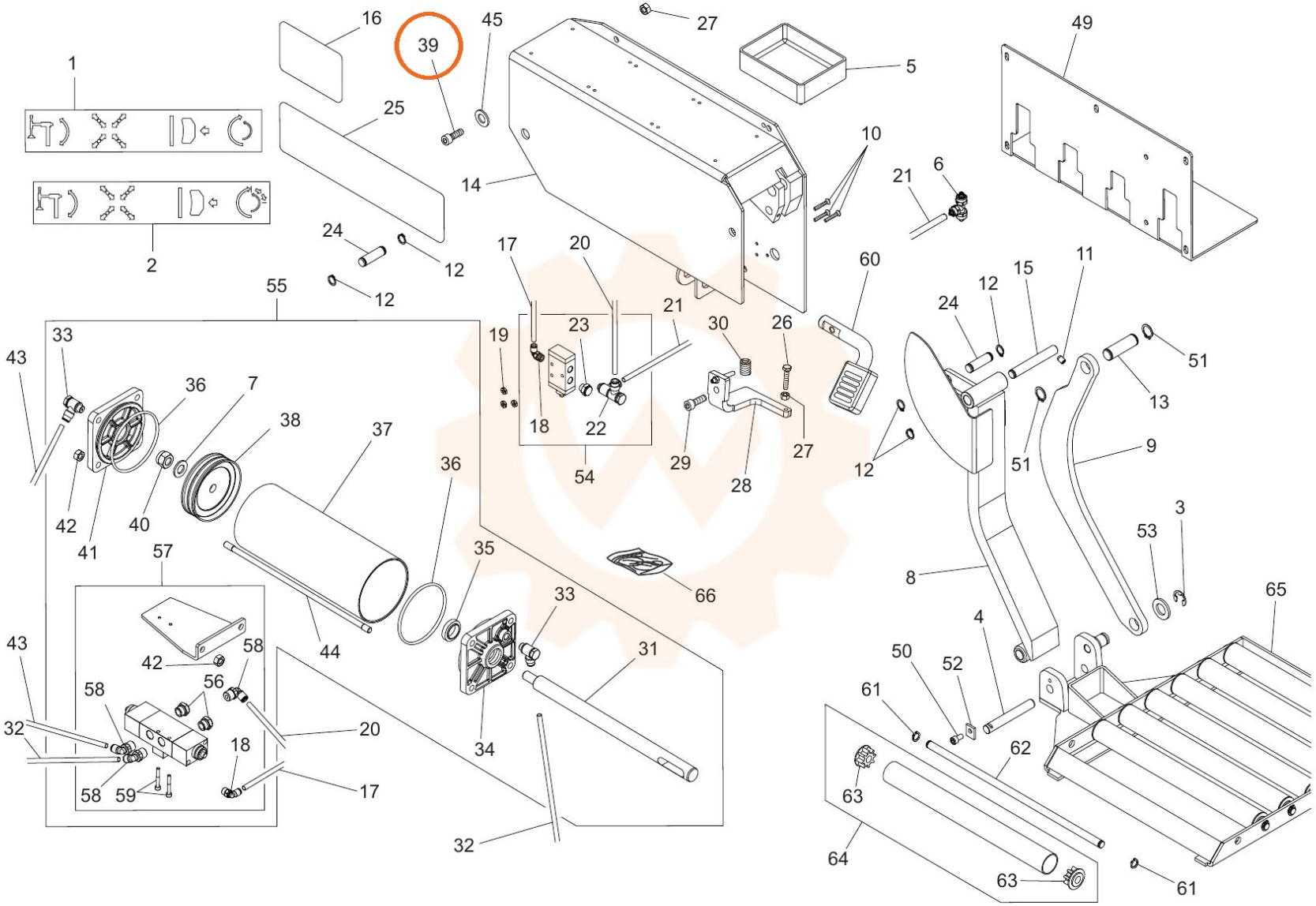
1
2
16
39
45
27
5
49
25
10
14
21
6
24
12
12
17
20
60
15
11
55
21
30
26
24
12
51
33
43
19
23
36
7
38
37
18
22
29
27
13
12
51
9
54
28
36
42
40
41
57
35
3
53
8
66
65
33
4
43
58
42
44
31
50
52
58
56
61
32
20
34
62
18
58
59
17
63
32
64
63
61