GRUPPO BRACCIO UTENSILE
TOOL ARM GROUP

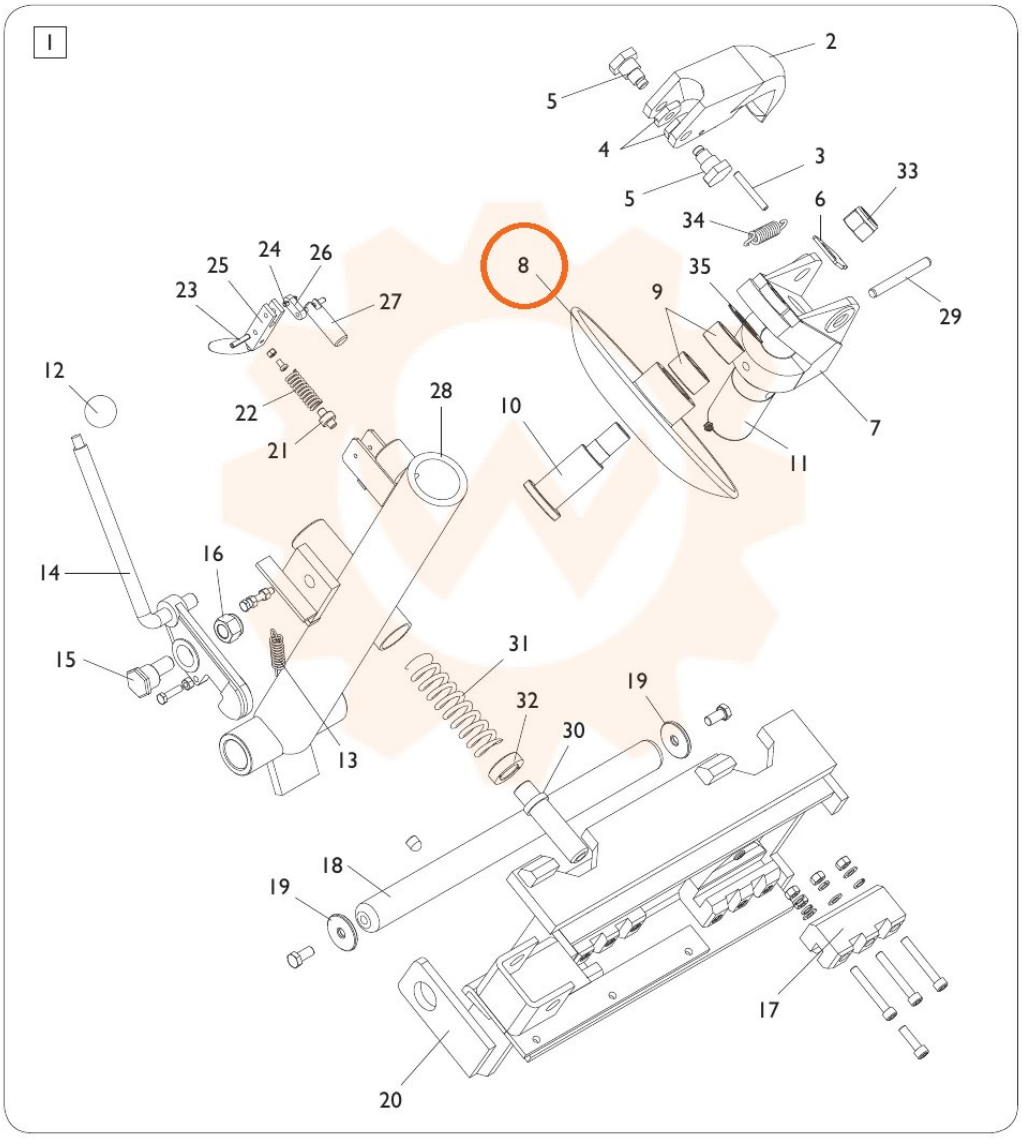

TORNA AL COMPLESSIVO
RETURNS TO OVERALL