DISCO STALLONATORE INFERIORE (OLD)
LOWER BEAD BREAKER DISC (OLD)

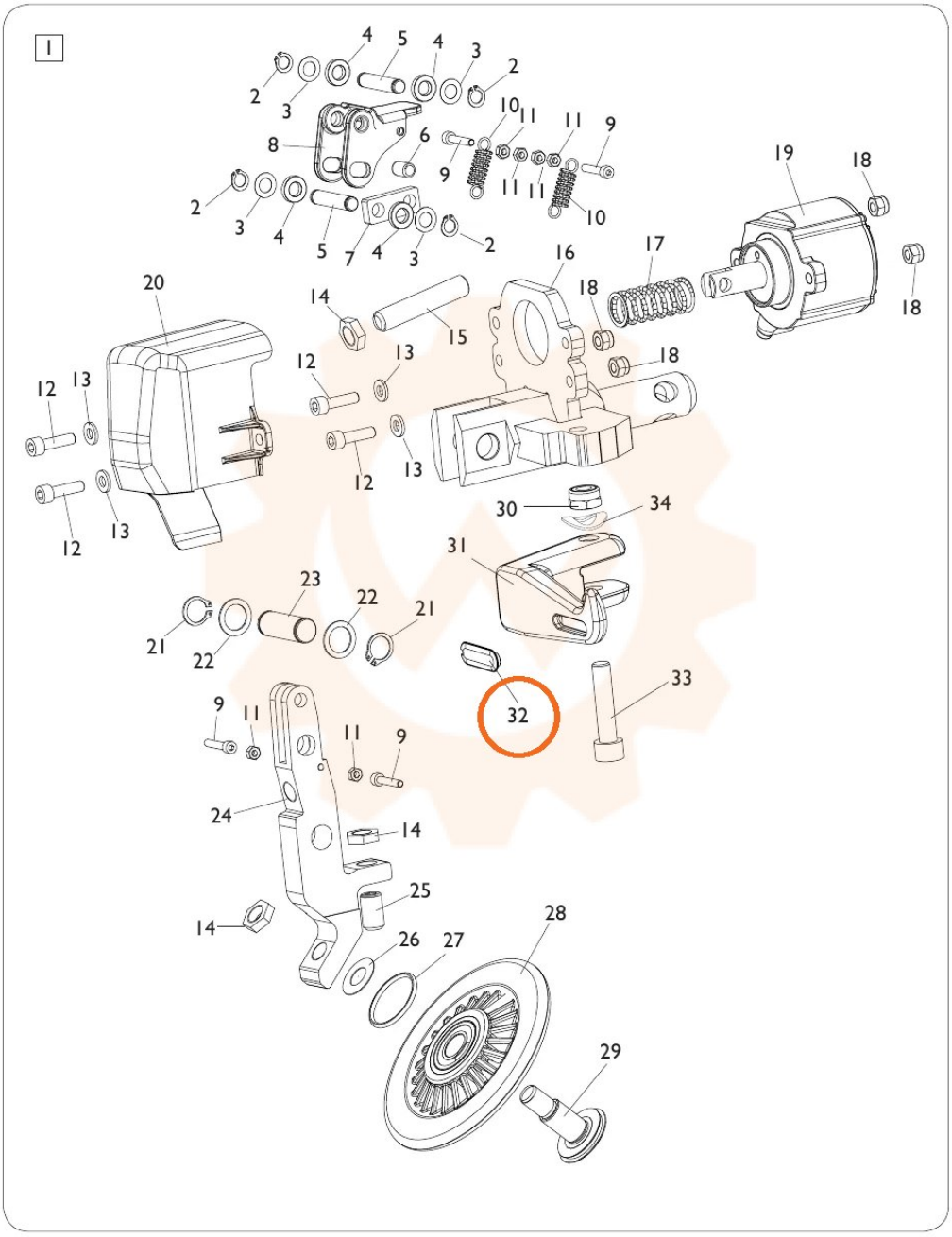

TORNA AL COMPLESSIVO
RETURNS TO OVERALL