Sluitring | Mondolfo Ferro 305972B

Mondolfo Ferro TB124 HY · 2025 · Overzichtstekening · positie 12

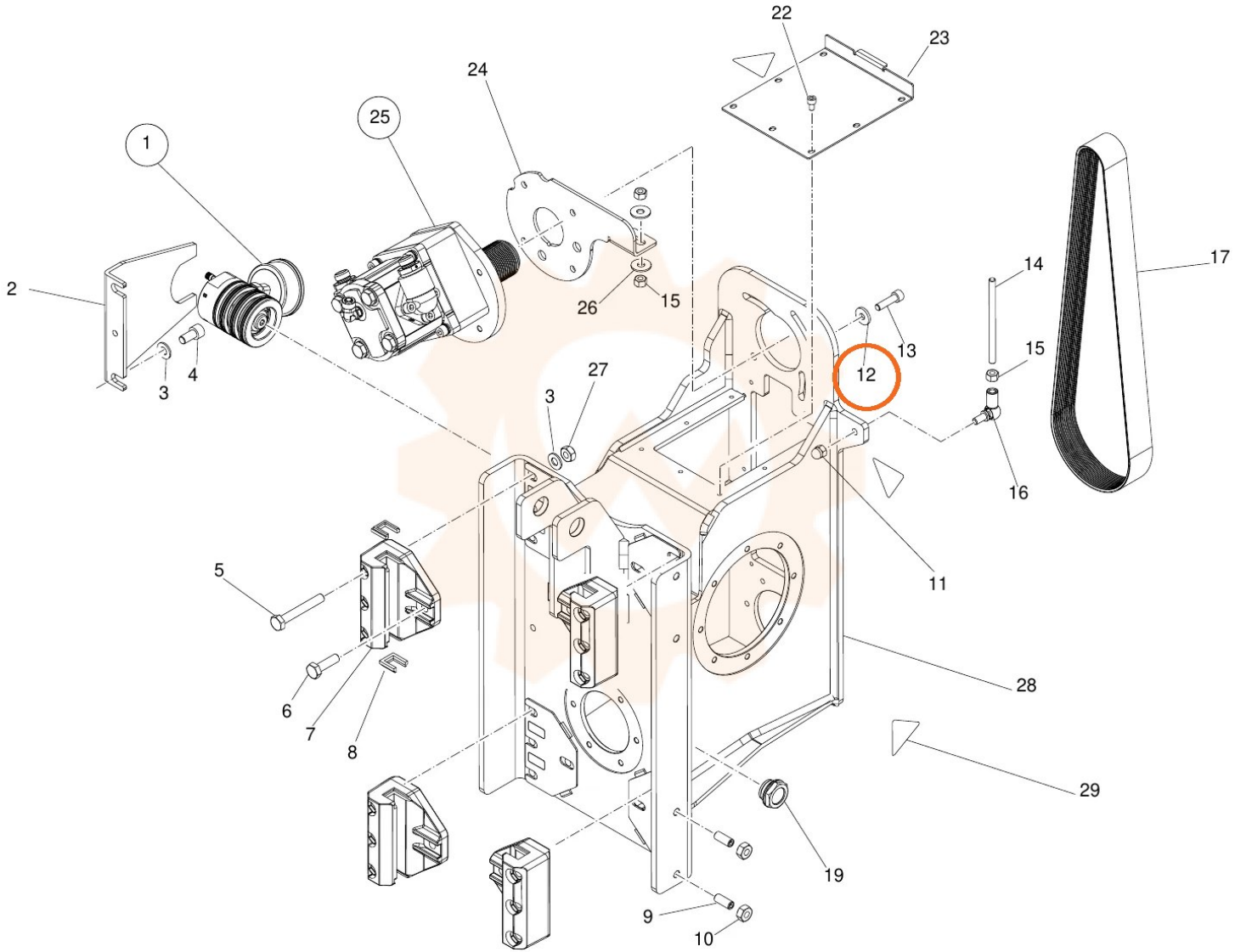
22
23
24
25
1
2
26
15
3
4
27
3
12
13
14
15
17
16
11
5
6
7
8
28
29
19
9
10