Arm | Mondolfo Ferro 4-328045/34

Mondolfo Ferro Titan P232 EC · 2007 · Tekening 5 · positie 600

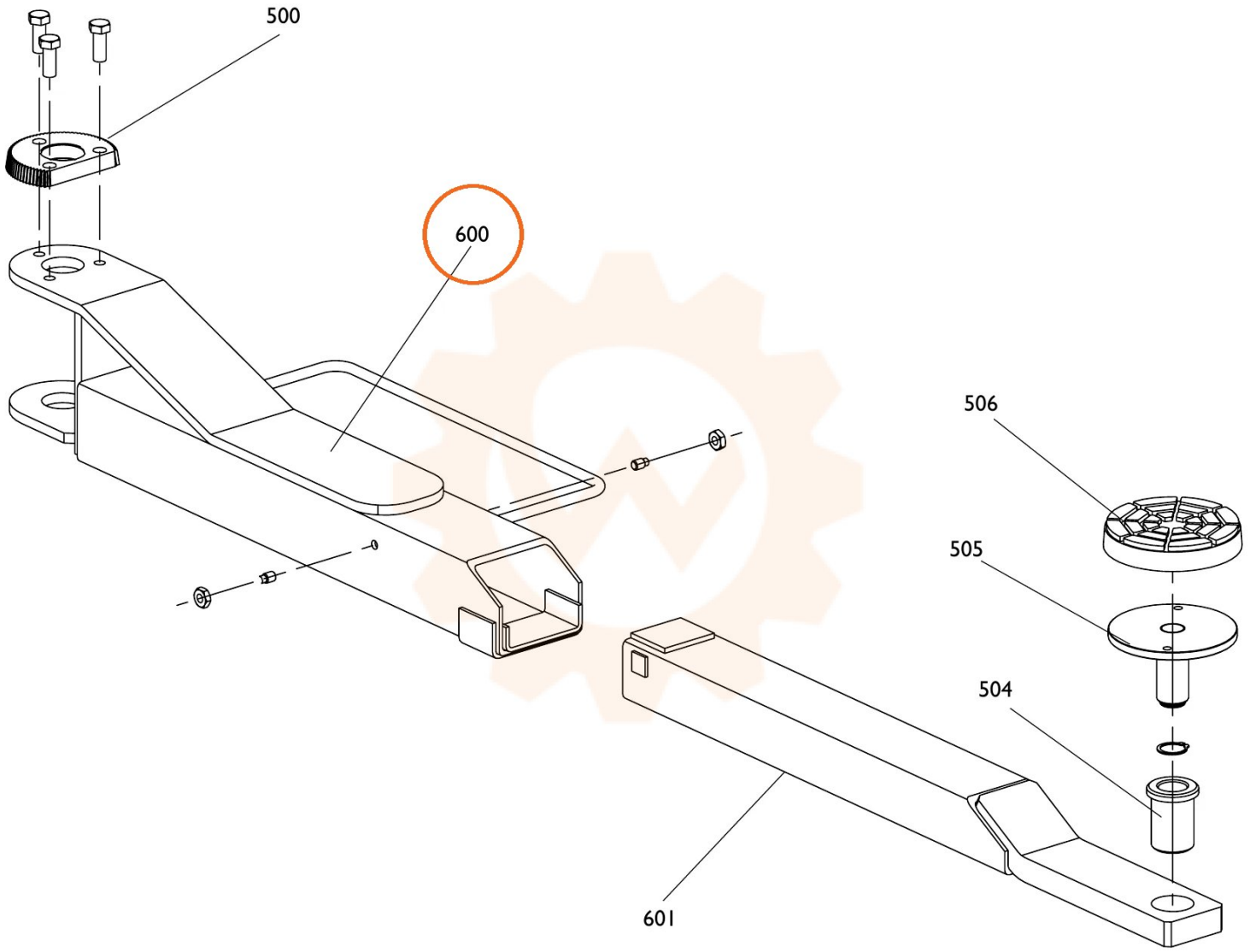
500
600
506
505
504
601