Bouten M14 x 42 | Mondolfo Ferro C-54-1000010

Bright 885 · 75 73 72 70 71 66 revision 1?A-01 · positie 19

REVISION 15A-01

C-6A-1000000

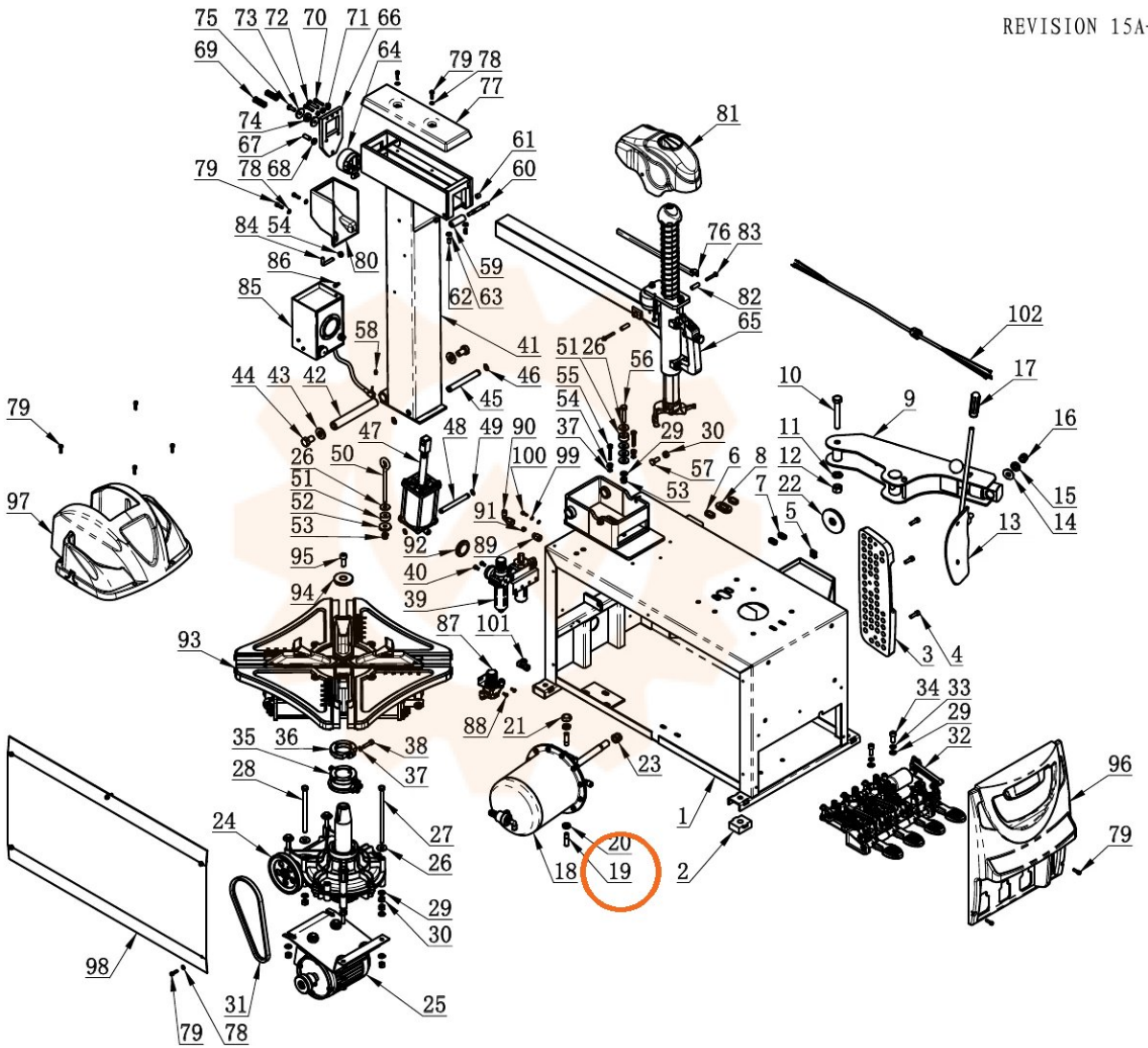

Onderdelentekening Mondolfo Ferro · Workshopparts B.V. · workshopparts.nl · artikelnummer 907352