Microschakelaar | Mondolfo Ferro 90084400080

Mondolfo Ferro Titan P230 · 2005 · Tekening 7 · positie 909

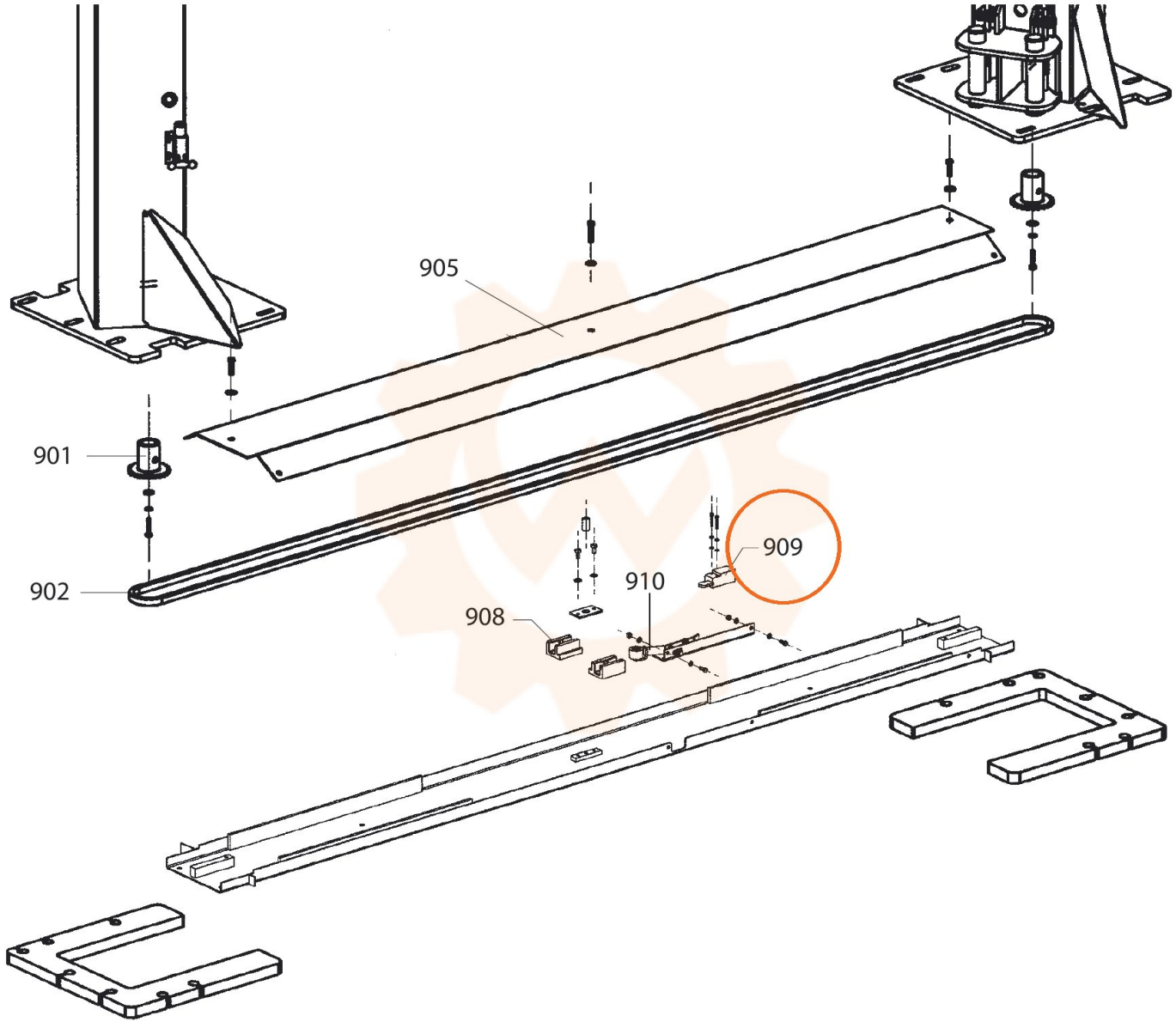
905
901
902
909
910
908