GRUPPO SOLLEVATORE M830
M830 LIFTER GROUP

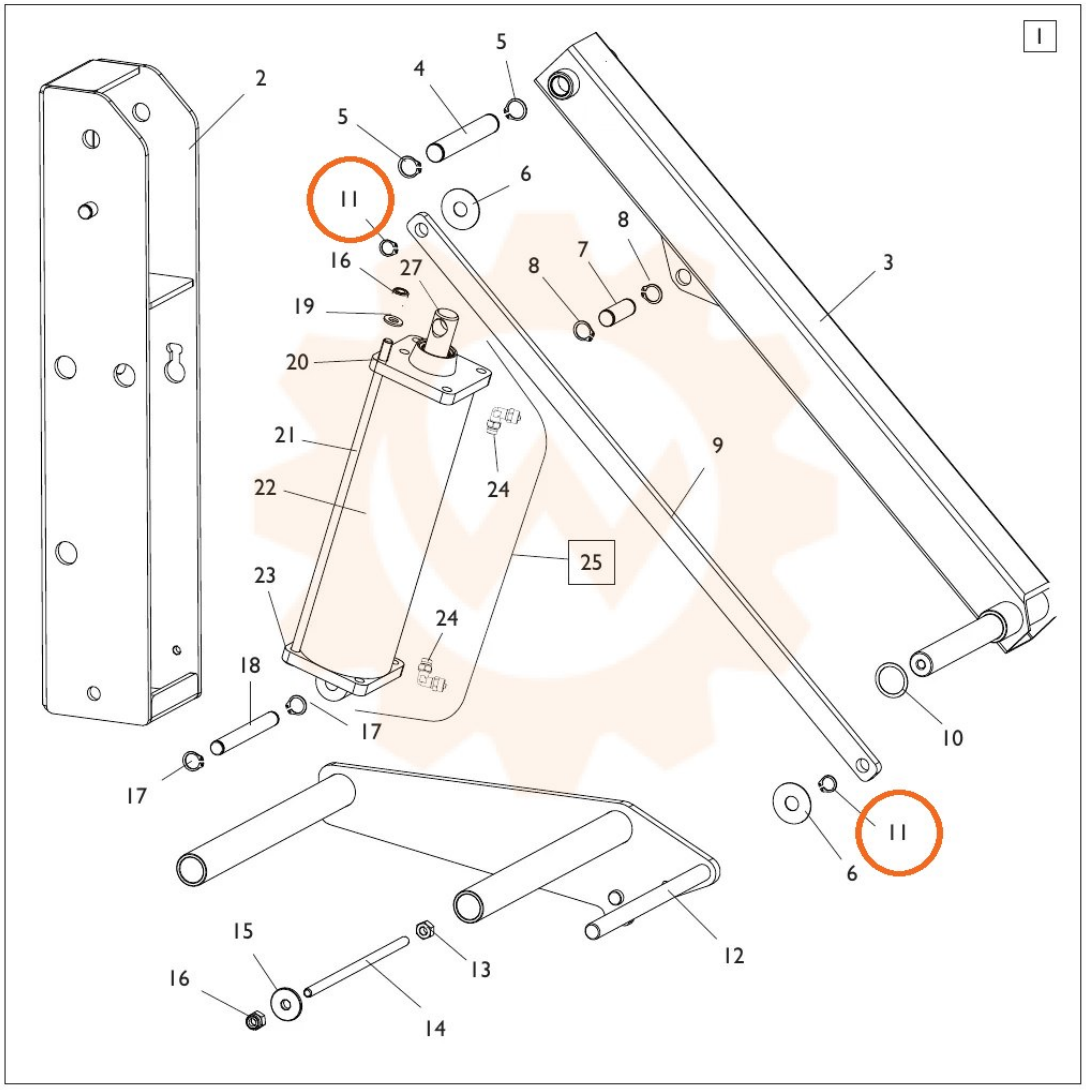

TORNA AL COMPLESSIVO
RETURNS TO OVERALL