Borgmoer M12 | Mondolfo Ferro 2-01276

Mondolfo Ferro TC915XD TI · 2025 · Overzichtstekening · positie 4

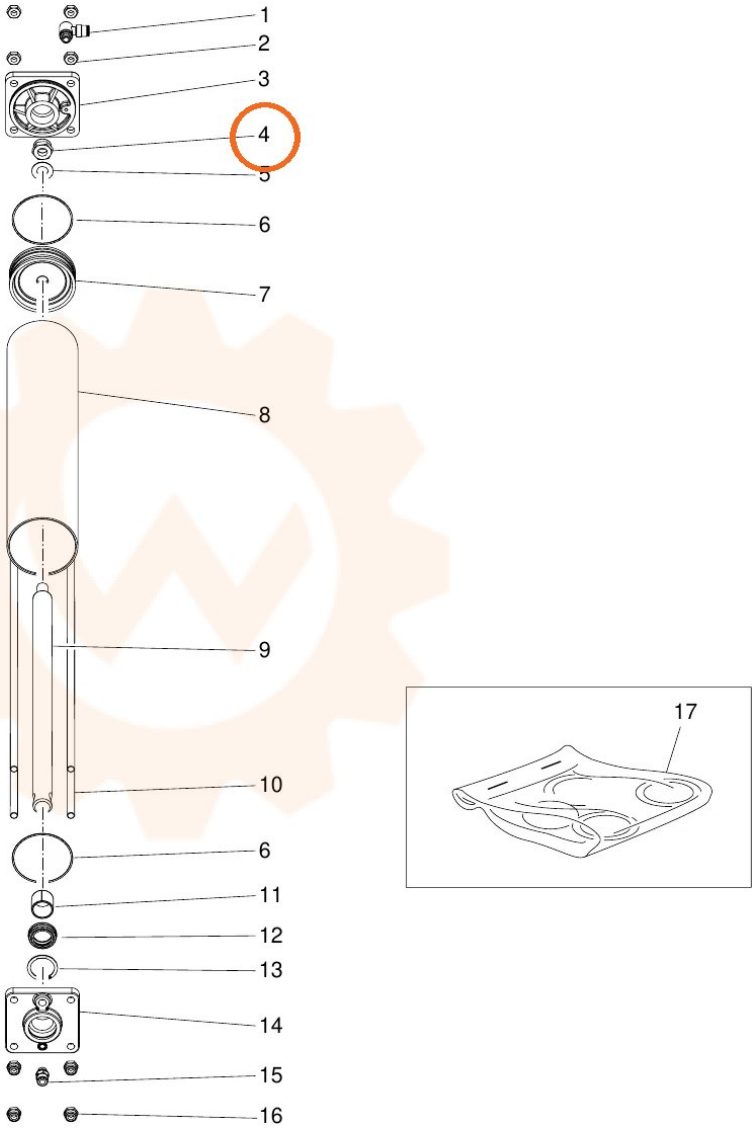
1
2
3
4
5
6
7
8
9
10
6
11
12
13
14
15
16
17