Transformator | Mondolfo Ferro TC-E-3640232

Mondolfo Ferro Titan XC 3200 EF · 2025 · Overzichtstekening · positie 7

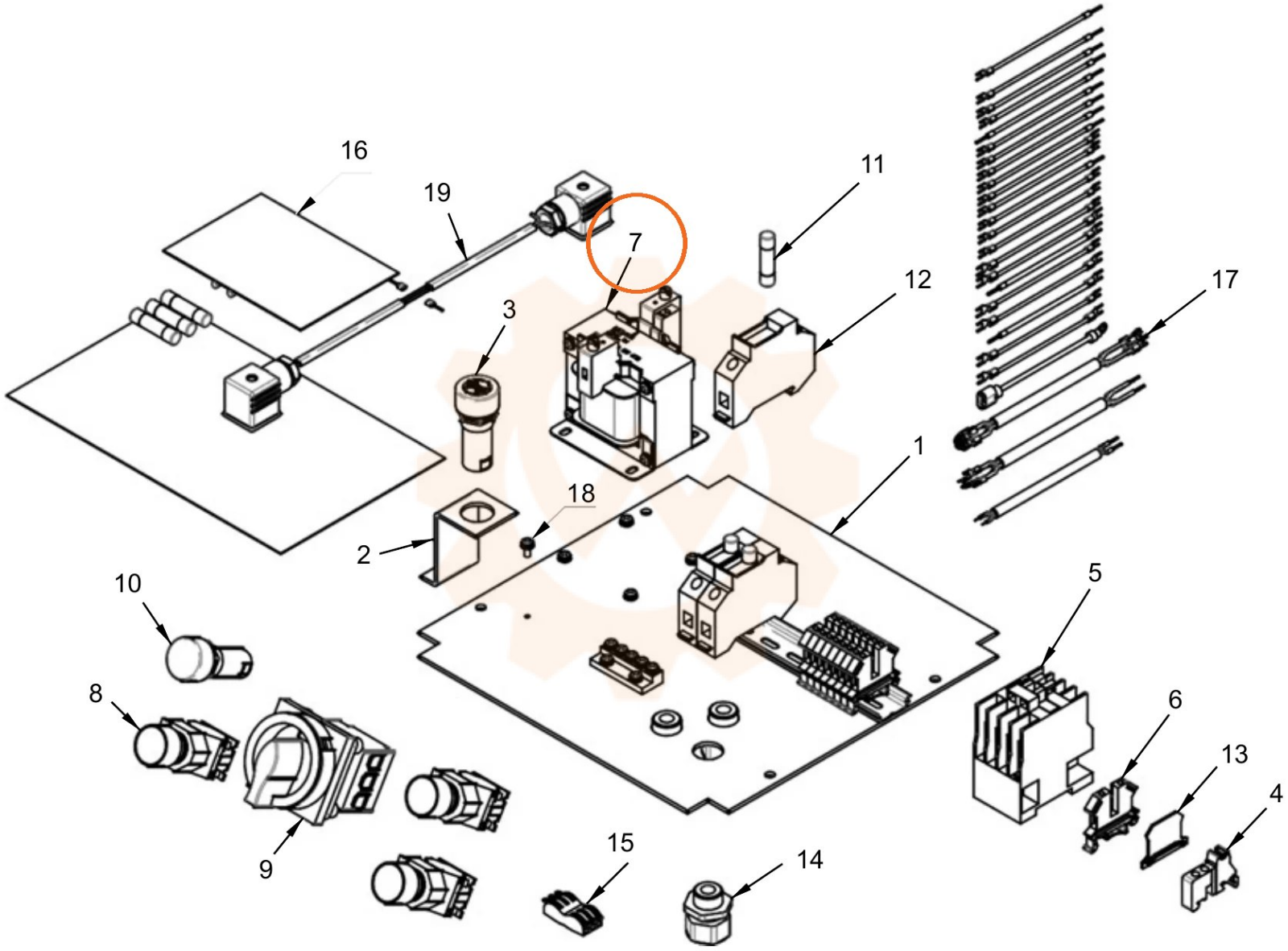
16
19
11
7
12
17
3
1
18
2
10
5
8
6
13
4
9
15
14