CILINDRO TRASLAZIONE UT.
TOOL CYLINDER

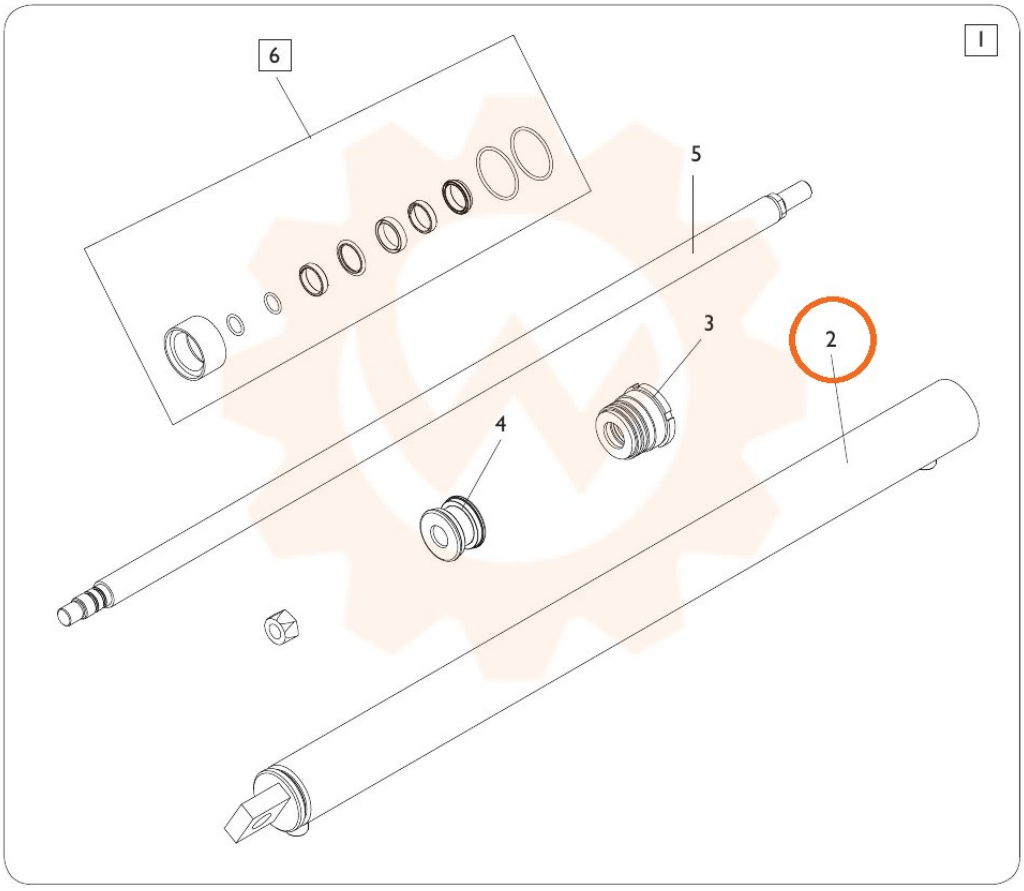

TORNA AL COMPLESSIVO
RETURNS TO OVERALL