Aflaatklep | Mondolfo Ferro 235463

Mondolfo Ferro TC975XD TI · 2025 · Overzichtstekening · positie 11

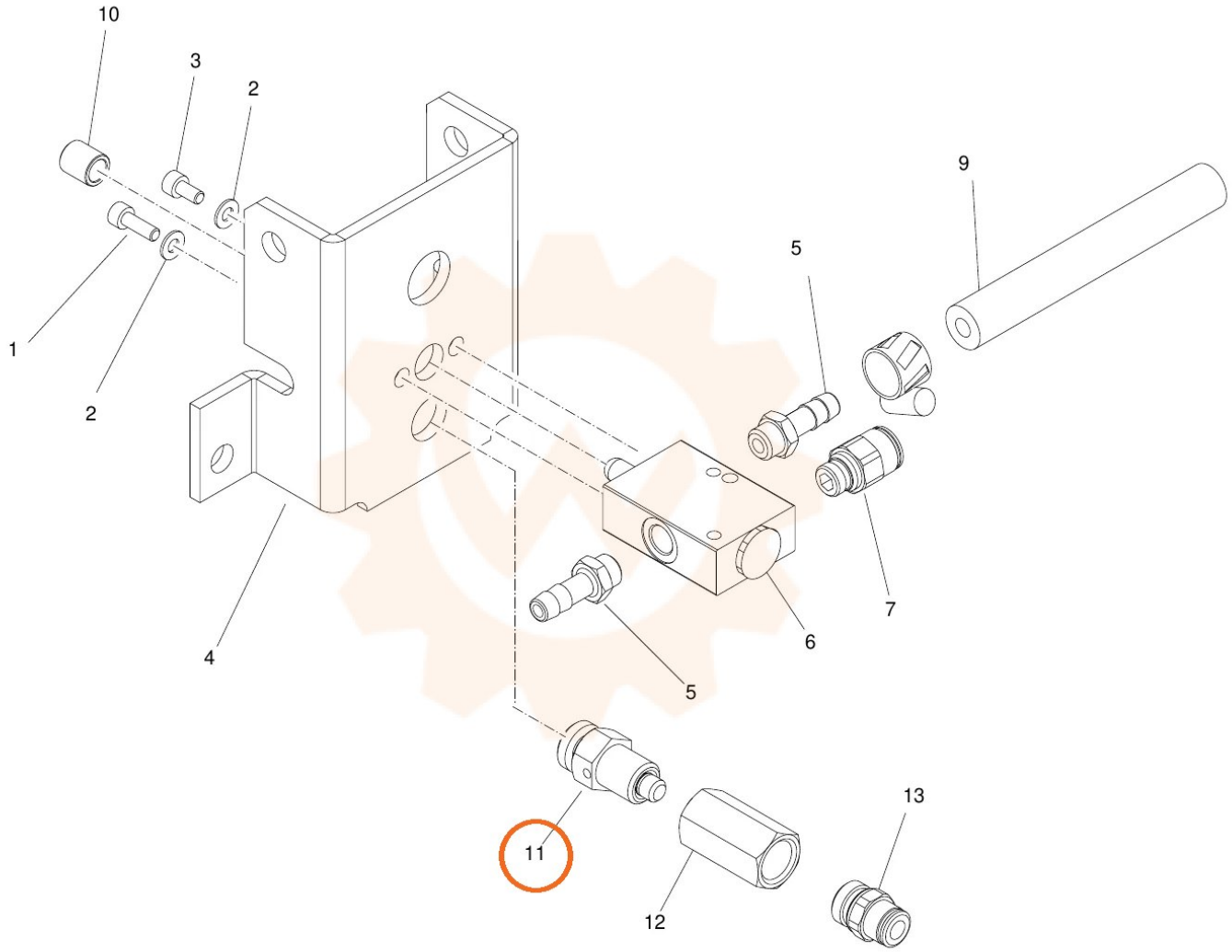
10
3
2
1
2
9
5
7
6
4
5
11
12
13