Riem | Mondolfo Ferro 3-00593

Mondolfo Ferro TB122 Mobile · 2012 · Tekening 6 · positie 704

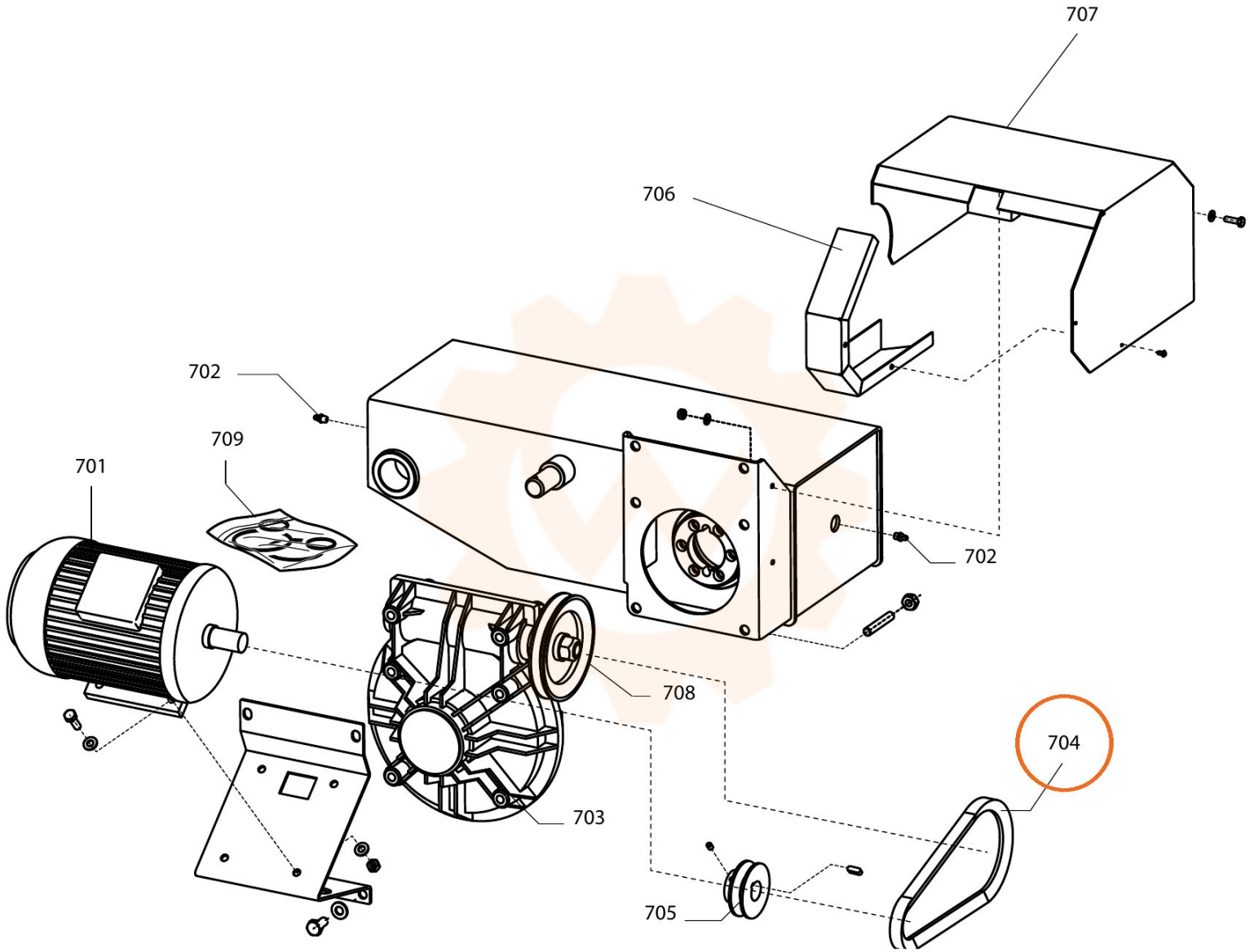
707
706
702
709
701
702
708
704
703
705