Cartridgeklep | Mondolfo Ferro 4-404540

Mondolfo Ferro Aquila Tornado · 2025 · Overzichtstekening · positie 20 (3 keer op deze tekening)

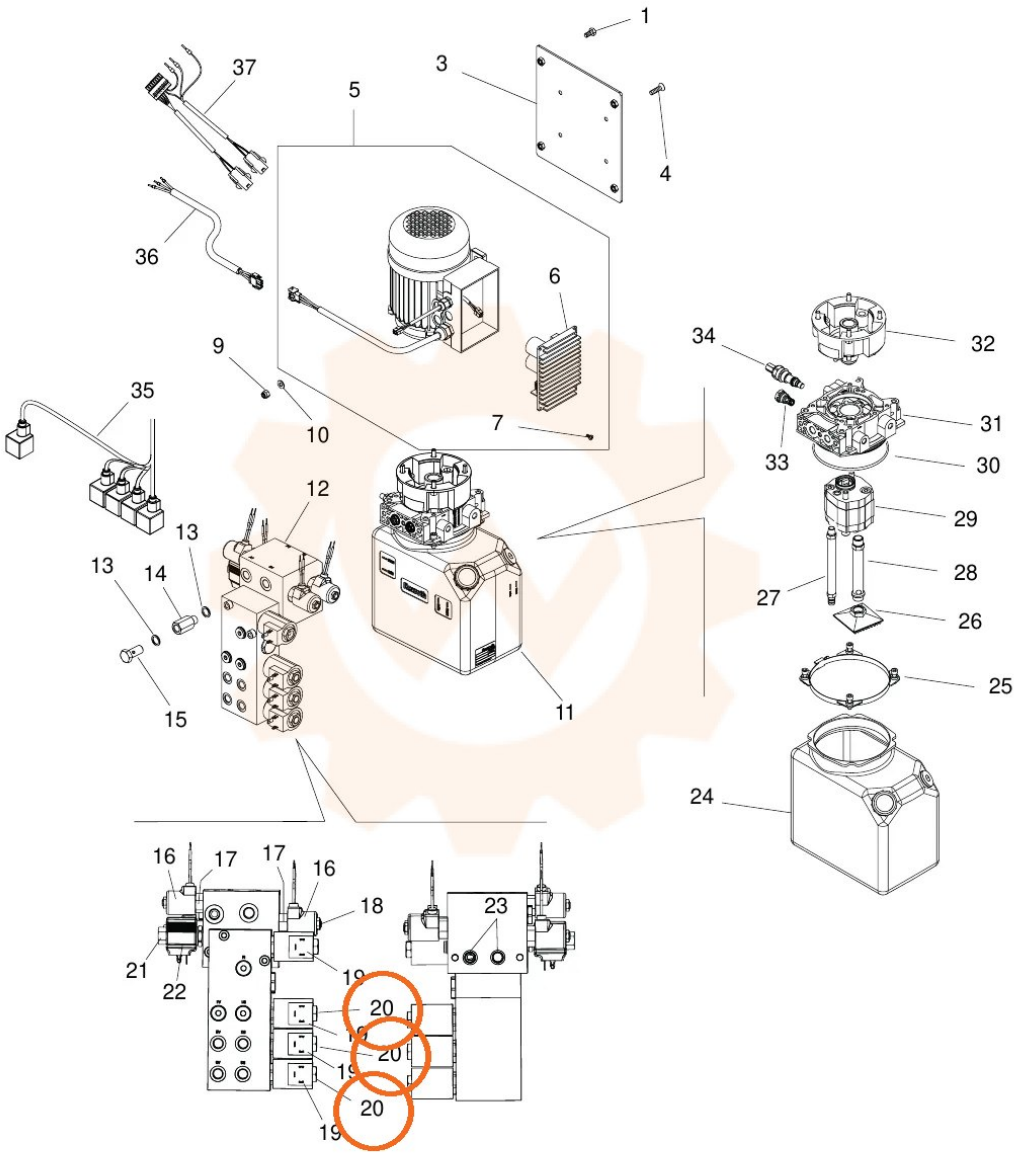
1
37
3
5
4
36
6
9
34
32
35
10
7
33
31
30
12
29
13
28
13
14
27
26
15
11
25
24
16
17
17
16
18
23
21
22
19
20
20
19
20
19