Knop | Mondolfo Ferro 87221002

Mondolfo Ferro AS903 - AS904 · 2013 · Tekening 9 · positie 533

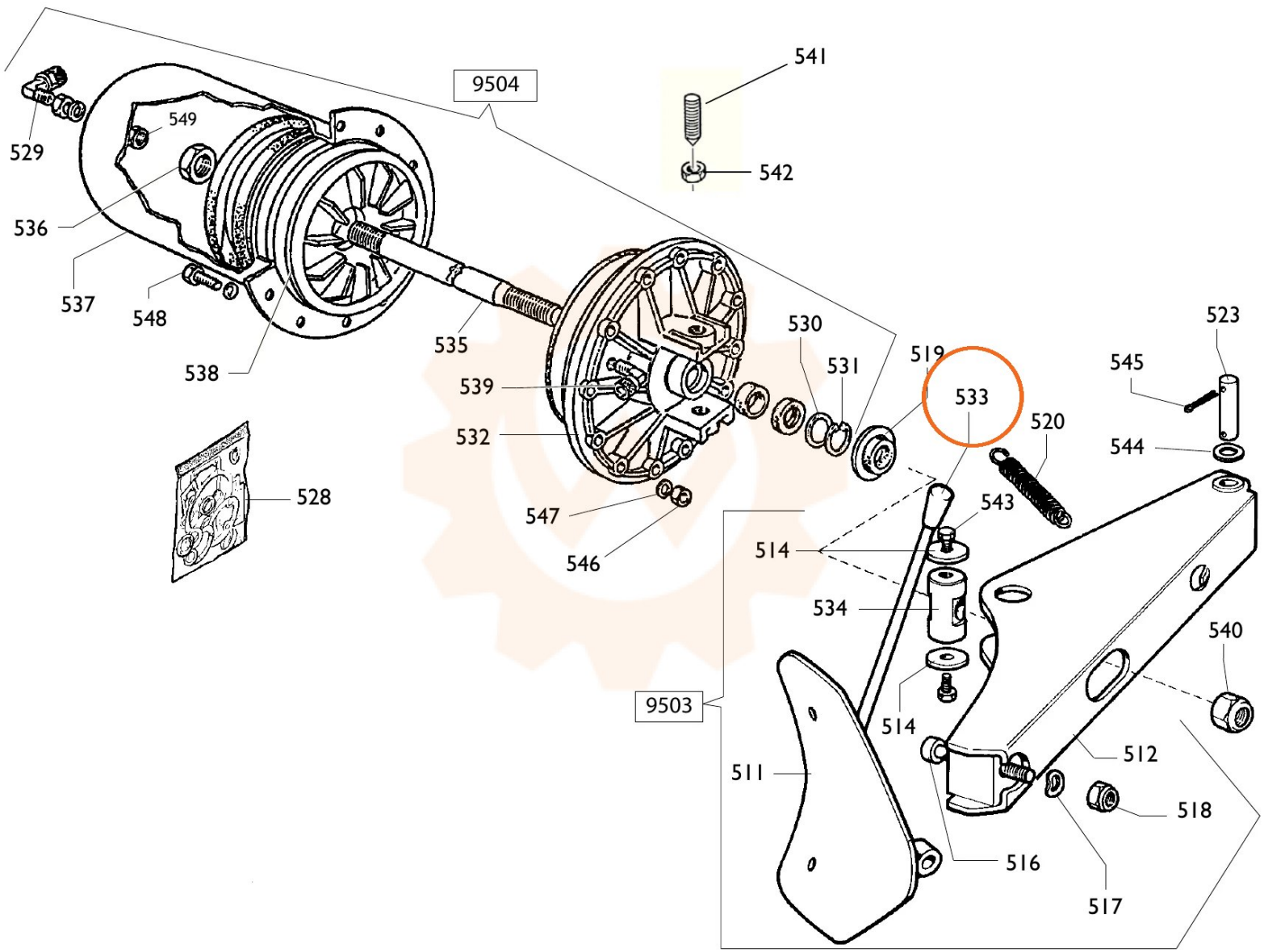
9504
541
542
549
529
536
537
548
538
535
539
532
530
531
519
533
520
523
545
544
543
528
547
546
514
534
540
9503
514
512
511
518
516
517