# GRUPPO GONFIAGGIO
# INFLATION GROUP

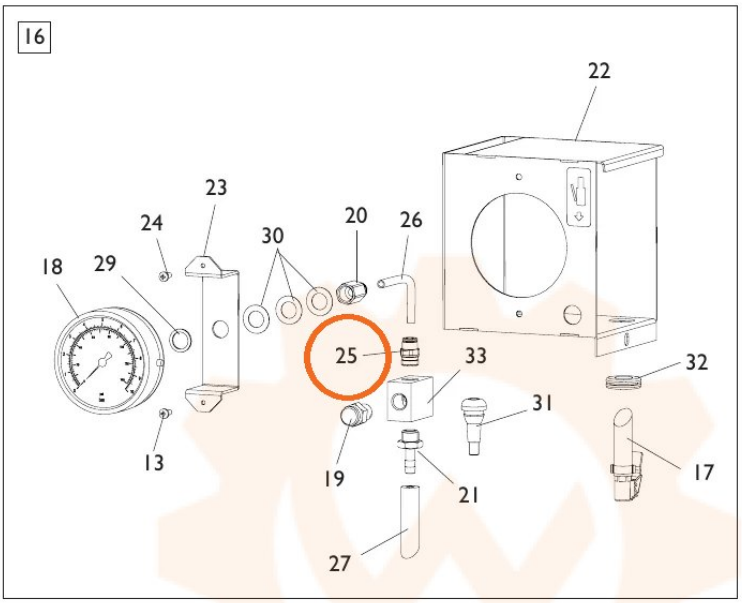





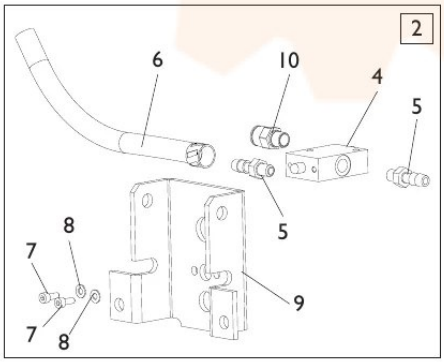


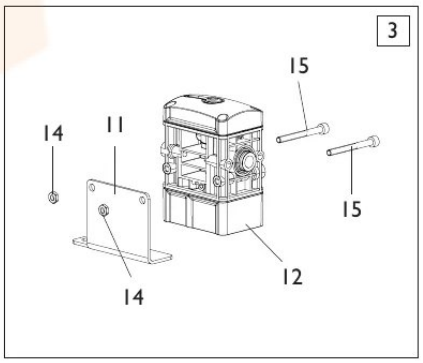


TORNA AL COMPLESSIVO
RETURNS TO OVERALL