Deksel | Mondolfo Ferro 4-115515

Mondolfo Ferro Titan PI451 - 453 · 2013 · Tekening 2 · positie 17 (2 keer op deze tekening)

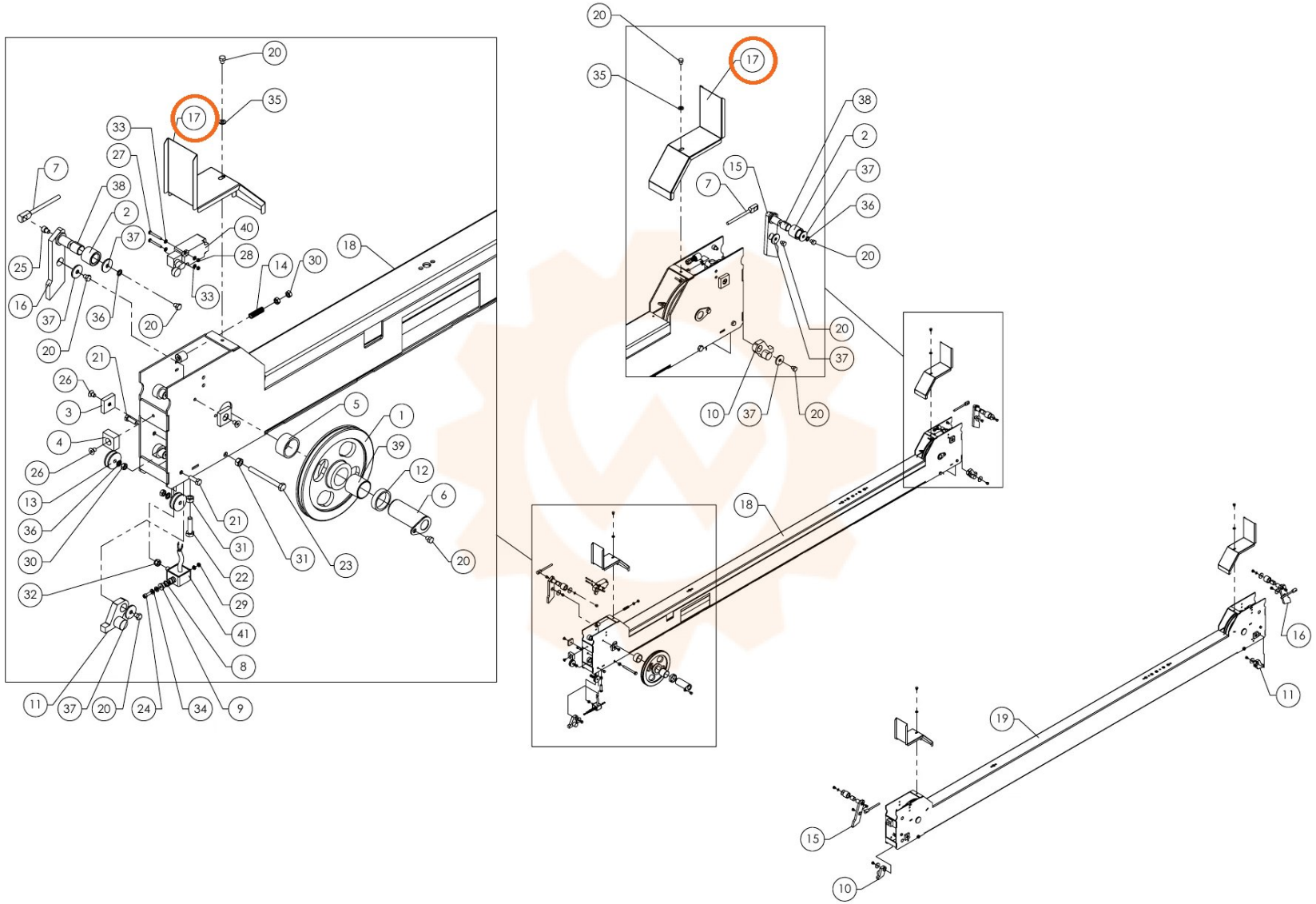
20
35
17
33
27
7
38
2
37
40
28
14
30
18
25
16
37
36
20
33
20
21
26
3
4
26
13
36
30
32
5
1
39
12
6
20
31
23
21
31
22
29
41
8
11
37
20
24
34
9
20
35
17
38
2
37
36
20
15
7
20
37
10
37
20
18
16
11
19
15
10