Hydraulisch aggregaat | Mondolfo Ferro 31410047A

Mondolfo Ferro TB126 S DL N · 2014 · Tekening 11 · positie P11

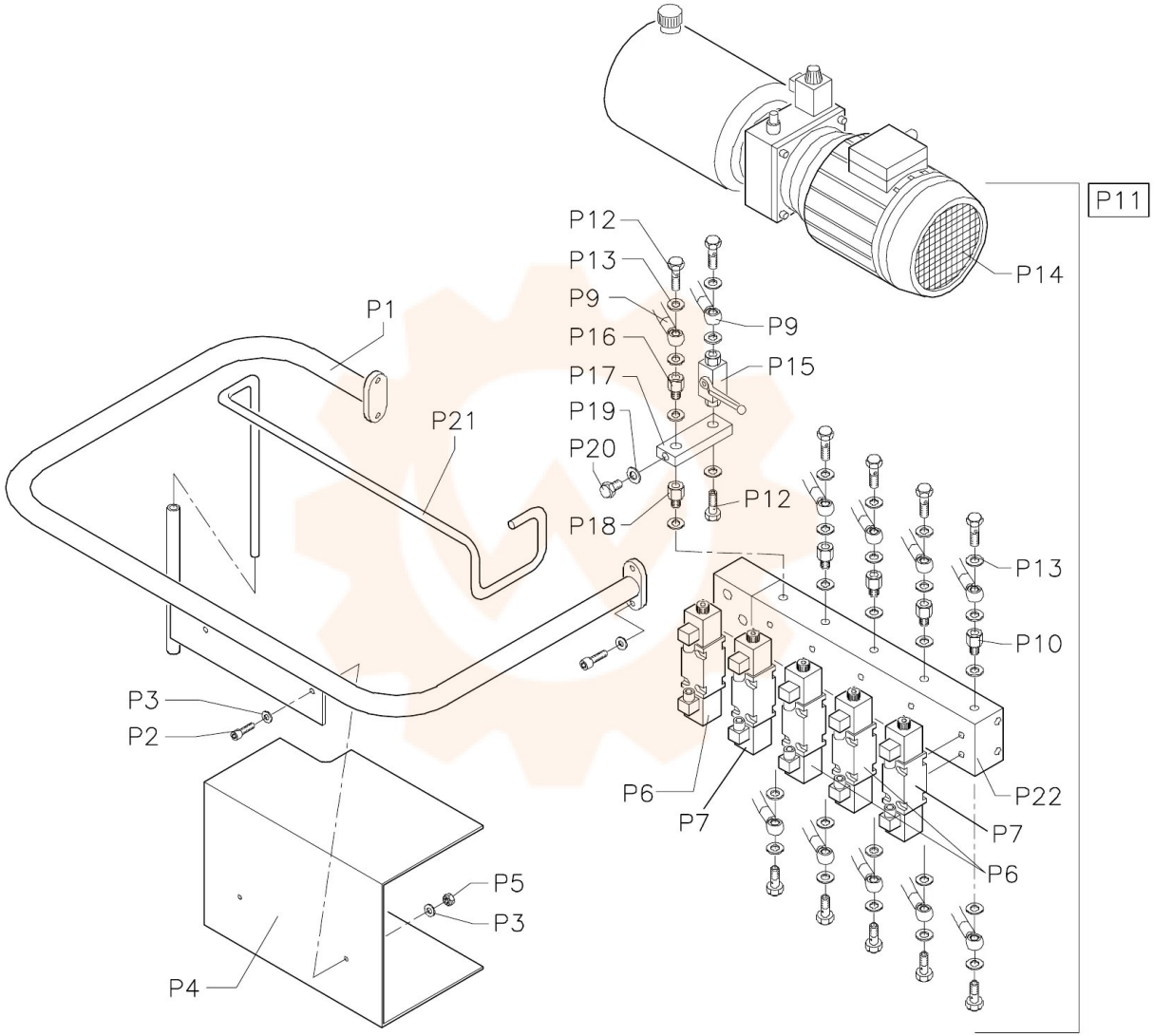
P11
P14
P12
P13
P9
P16
P17
P19
P20
P18
P1
P21
P3
P2
P4
P5
P3
P9
P15
P12
P13
P10
P6
P7
P22
P7
P6