GRUPPO FILTRO
FILTER GROUP

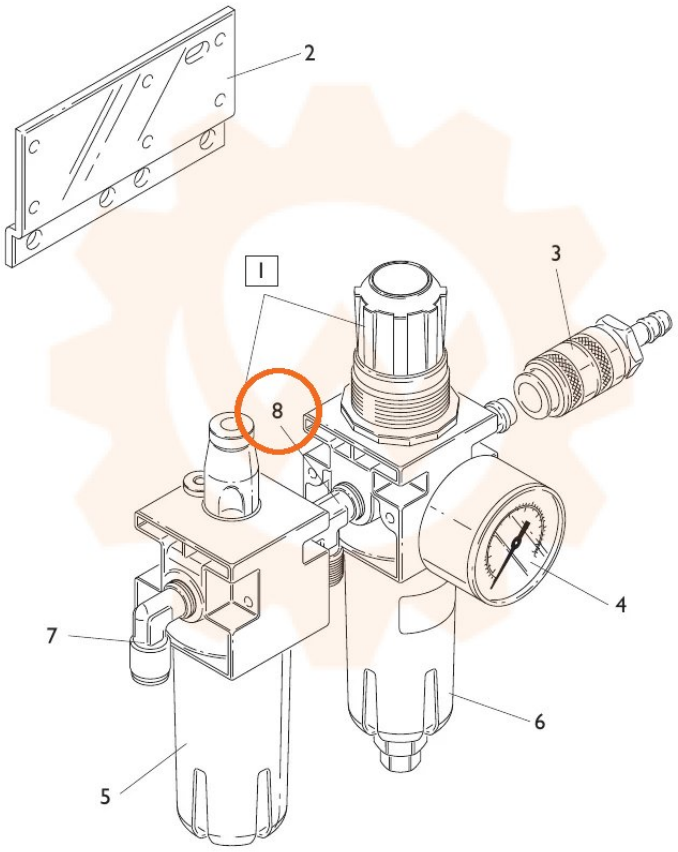

TORNA AL COMPLESSIVO
RETURNS TO OVERALL