# GRUPPO AUTOCENTRANTE 10-22”
# TURNTABLE GROUP 10-22”

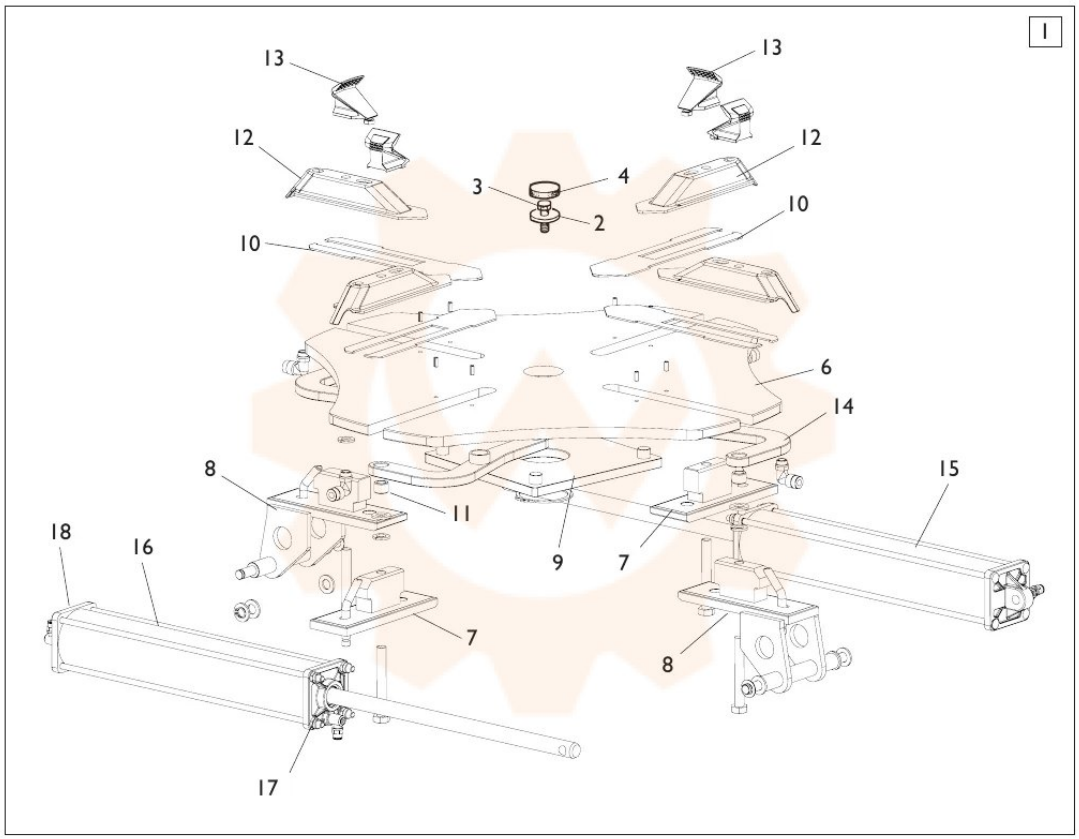


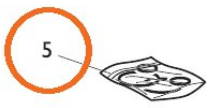


TORNA AL COMPLESSIVO
RETURNS TO OVERALL