Pen | Mondolfo Ferro 4-116105

Mondolfo Ferro Titan PI 240E-V · 2019 · Tekening 2 · positie 6

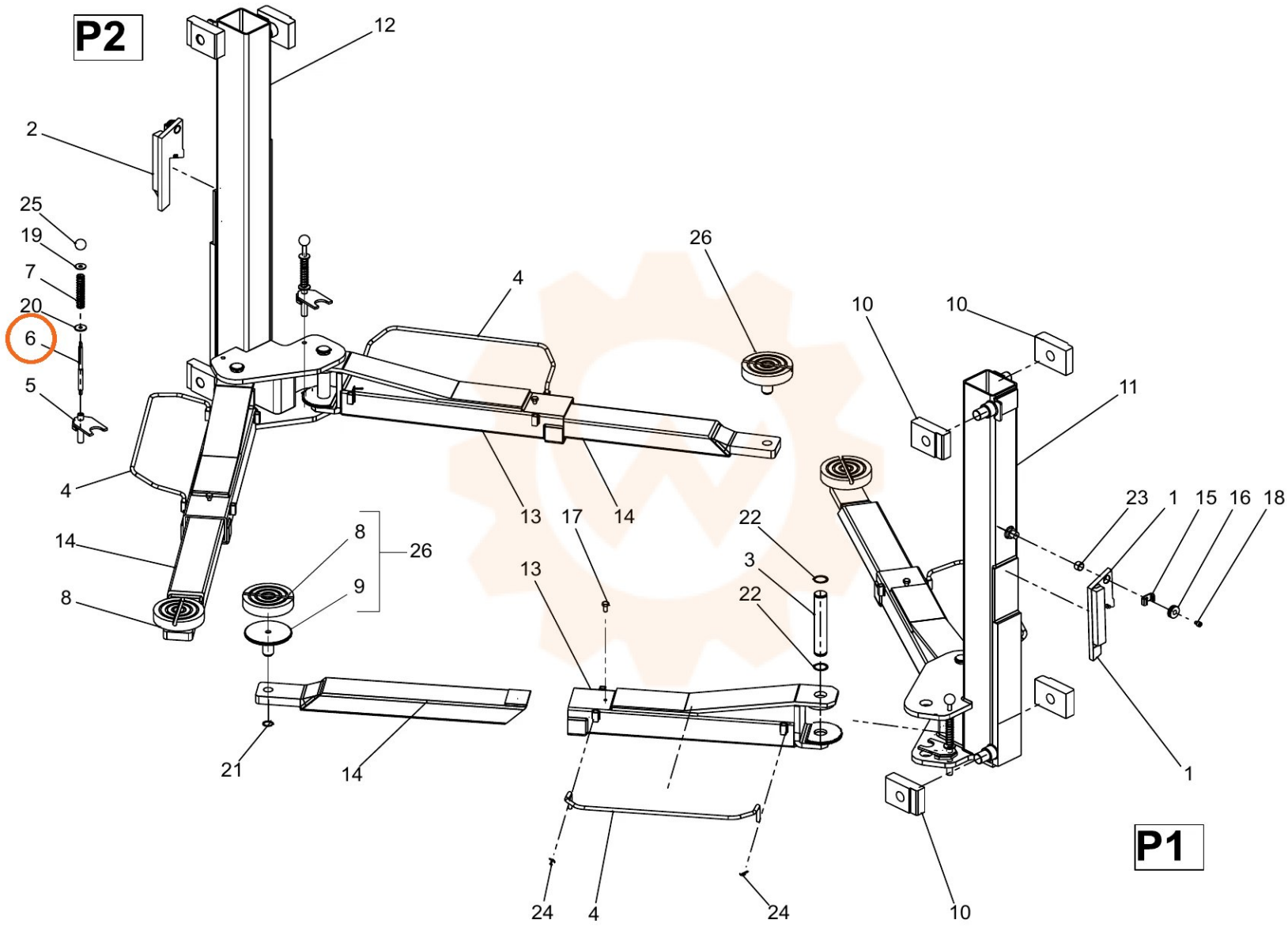
P2
12
2
25
19
7
20
6
5
4
14
8
26
9
21
13
17
22
3
24
10
11
23
1
15
16
18
P1