CORGHI	ET 77 - ET 88	Fig. H	01 / 07	Elevatore WL

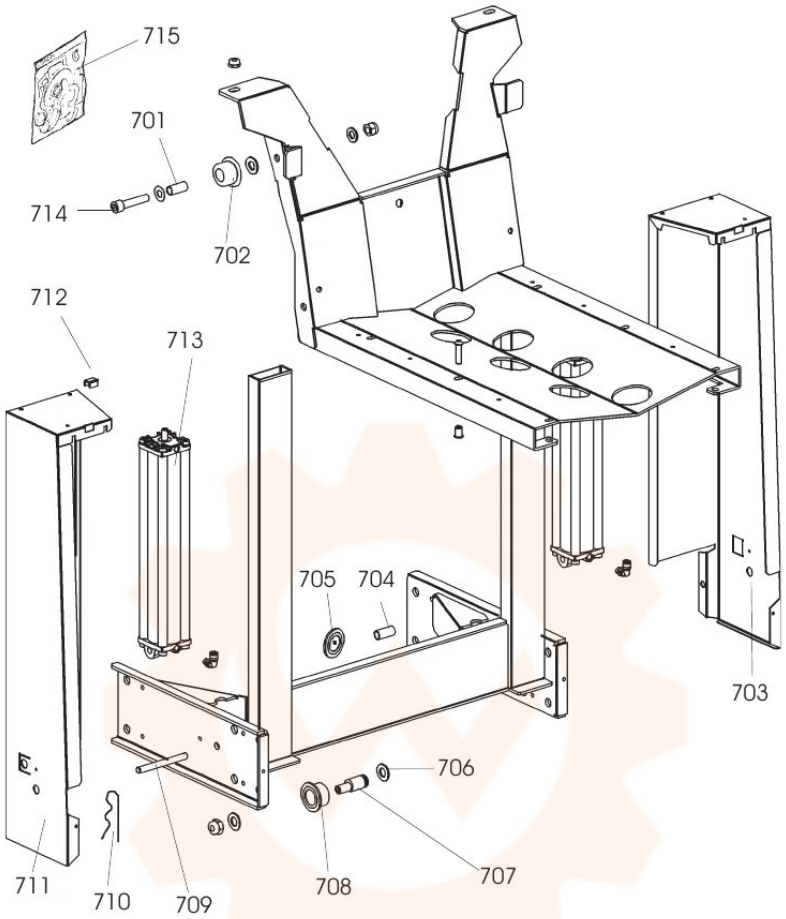

0701	344998	DISTANZIALE	SPACER
0702	245879	ROTELLA	WHEEL
0703	358286	CARTER DX	DX CASING
0704	345817	PATTINO	PAD
0705	462932	PIEDE	FOOT
0706	454488	GUARNIZIONE	SEAL
0707	358283	PERNO	PIN
0708	258372	ROTELLA	WHEEL
0709	358282	PERNO	PIN
0710	435055	MOLLA	SPRING
0711	358285	CARTER SX	SX CASING
0712	458293	ATTACCO	ADAPTOR
0713	258194	CILINDRO	CYLINDER
0714	358445	PERNO	PIN
0715	261787	KIT GUARNIZIONI	SEALS KIT