Hoofdcilinder | Mondolfo Ferro J301-1171000

Mondolfo Ferro Titan X 575C CT LT · 2025 · Tekening 20 · positie 1

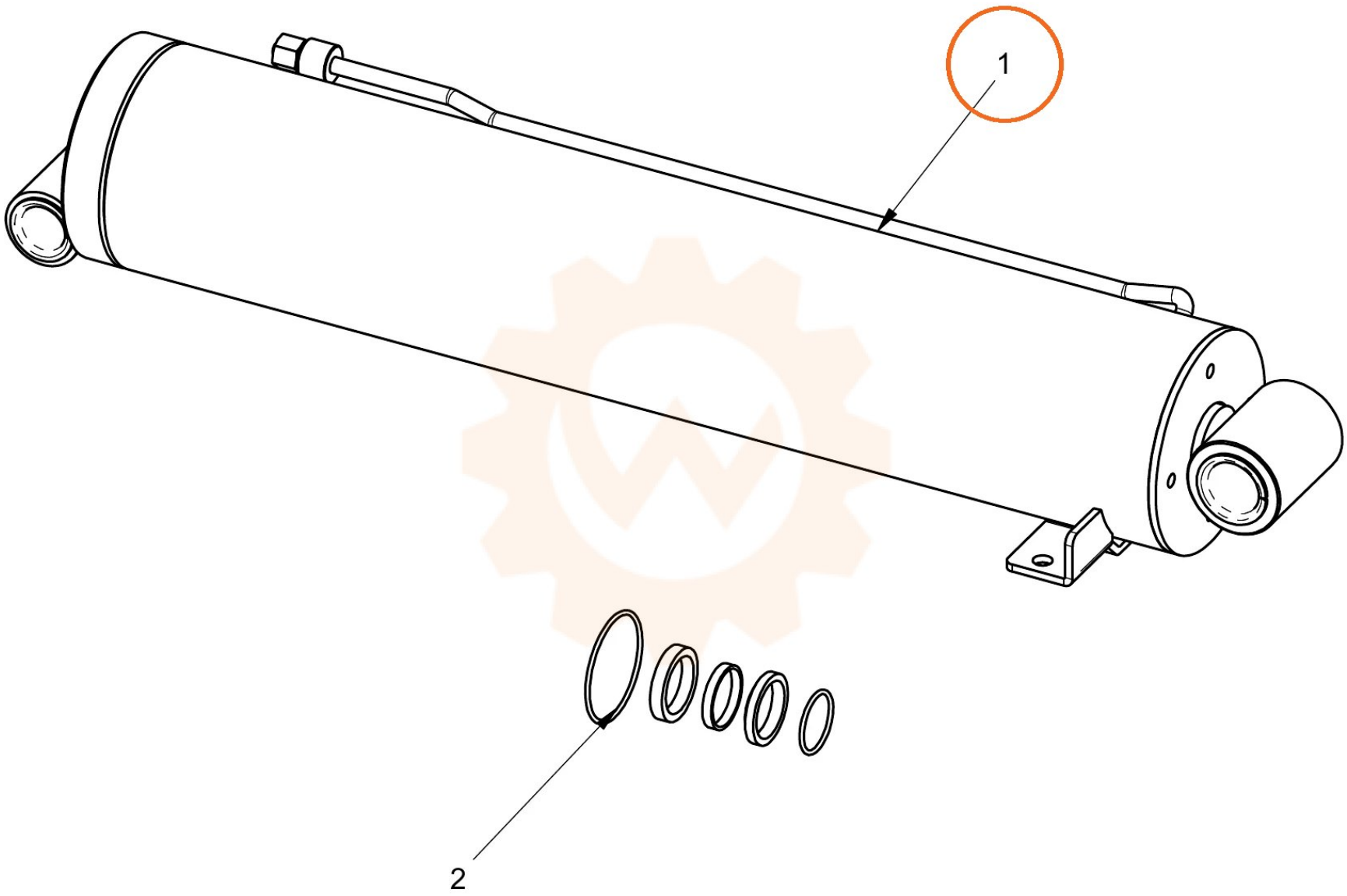
1
2