Y-fitting T8 | Mondolfo Ferro FPY-8

Mondolfo Ferro Helper HTB20 08-2023 · 2023 · Overzichtstekening · positie 68

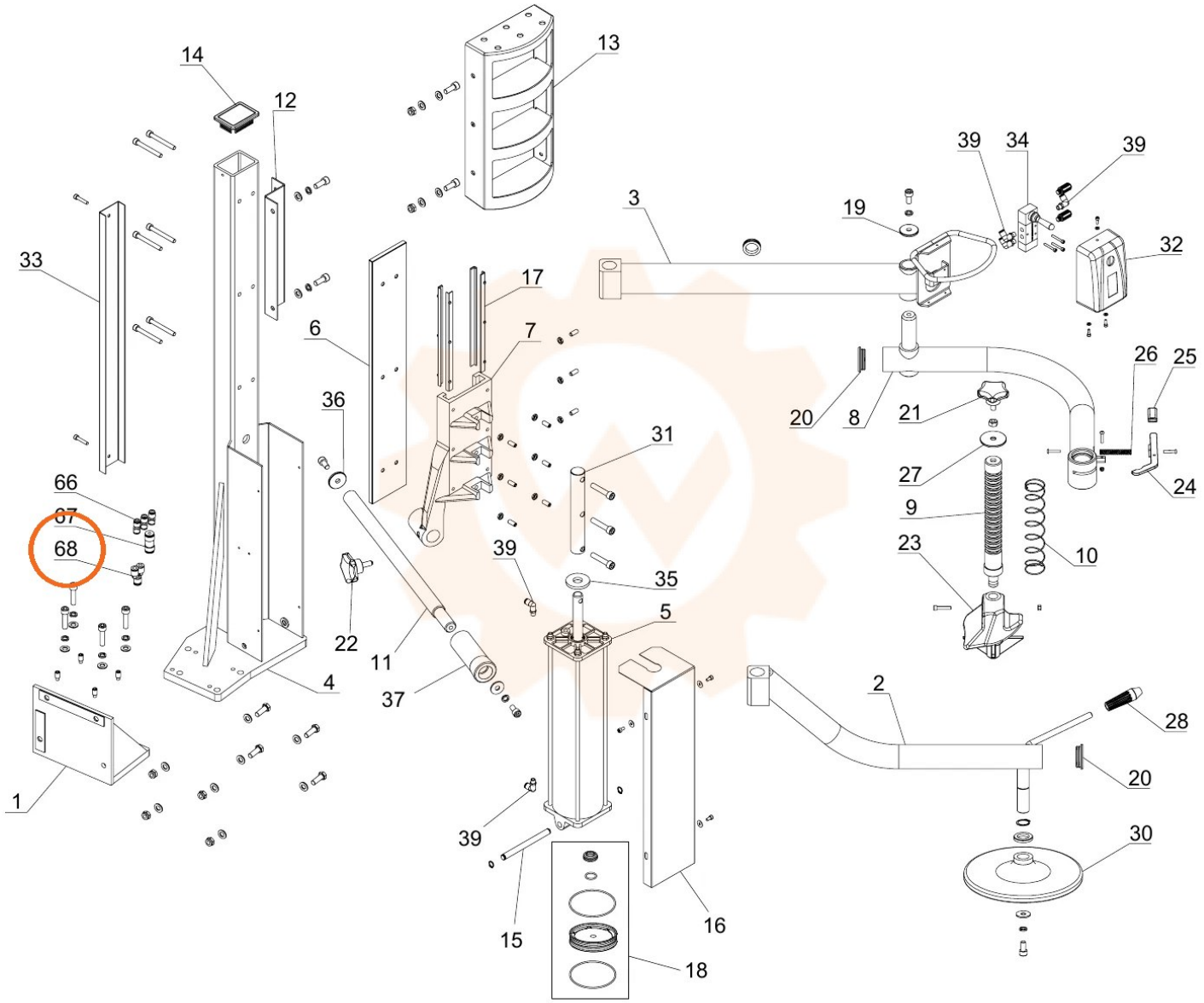
14
12
13
33
3
19
39
34
39
32
17
6
7
36
20
8
21
26
25
31
27
24
66
67
68
9
23
10
39
35
5
22
11
4
37
2
28
20
1
39
30
15
16
18