Dichte kabelhouder PG13.5 | Mondolfo Ferro 4207394

Mondolfo Ferro TBE155 · 2018 UP TO S/N MRD300905K · Tekening 5 · positie 301

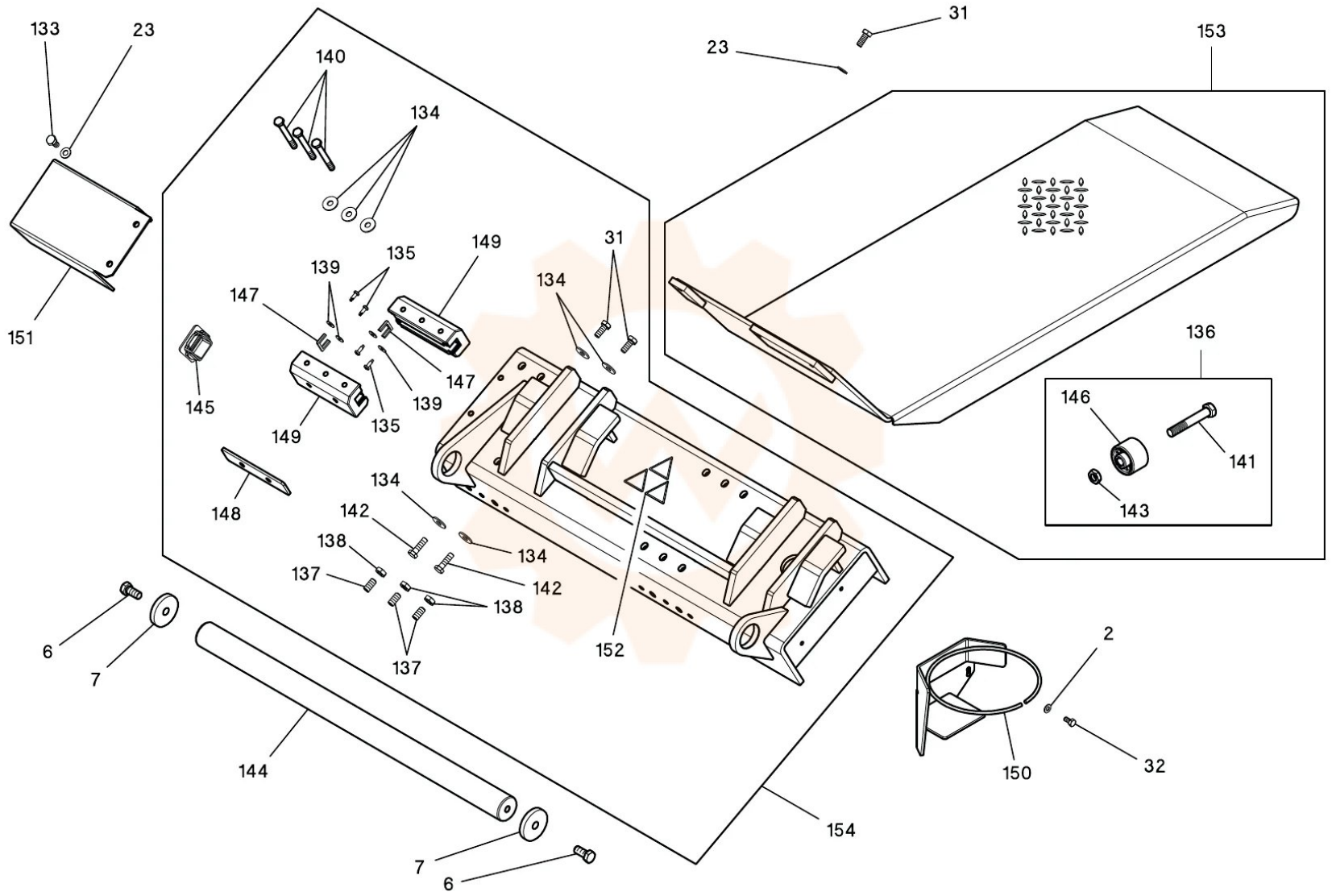
133
23
140
134
31
23
153
151
149
135
139
147
134
31
136
145
147
139
149
135
146
141
148
134
142
143
138
134
137
142
138
6
7
137
152
2
144
150
32
154
7
6