O-ring D. 29,82 x 2,62 | Mondolfo Ferro 421833

Mondolfo Ferro AS988 · 2007 · Tekening 12 · positie 27

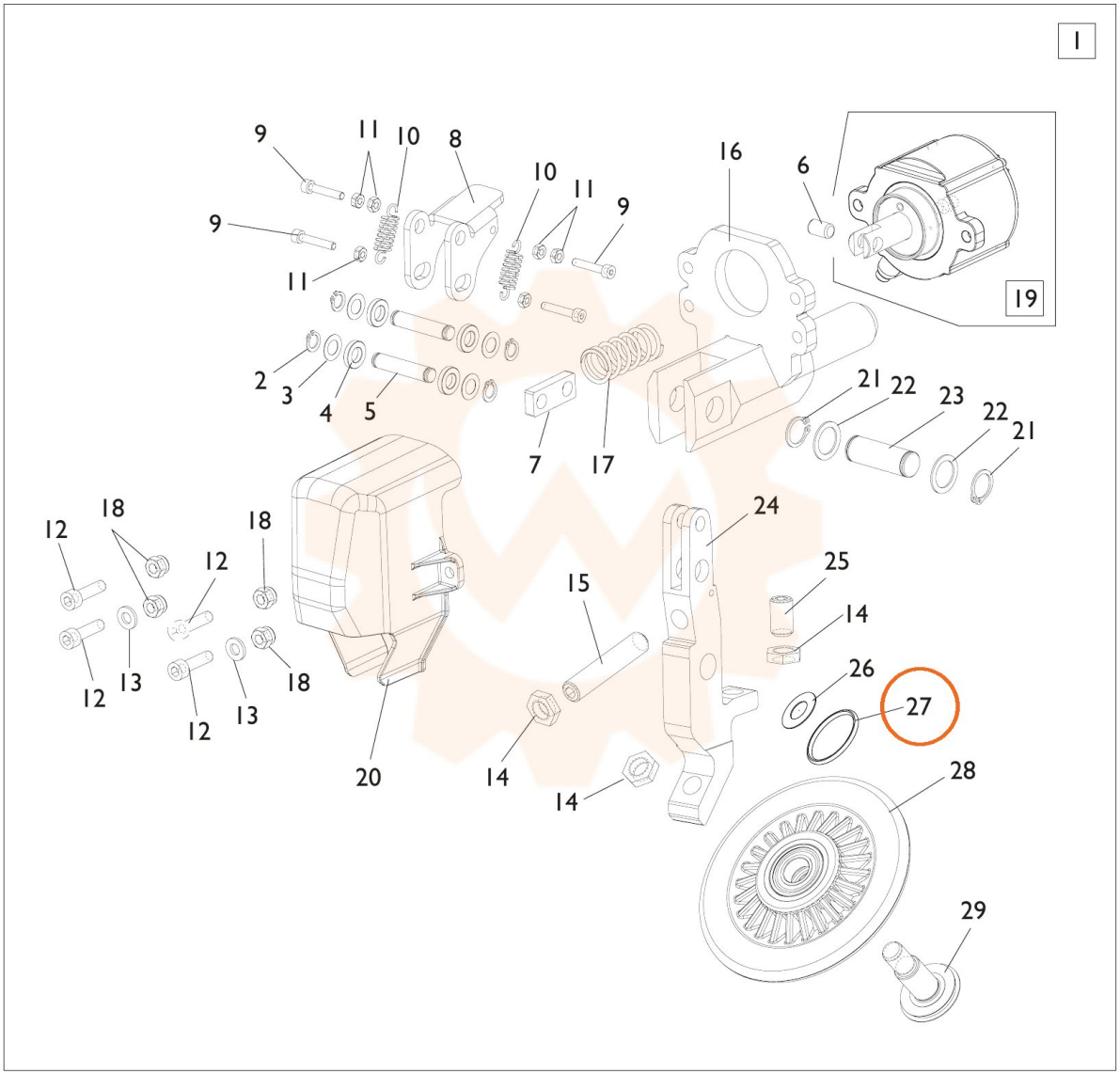
1
9
11
10
8
10
11
9
16
6
9
11
19
2
3
4
5
7
17
21
22
23
22
21
12
18
18
12
24
25
15
14
12
13
12
13
18
26
27
20
14
14
28
29