Noodseriële kabel L. 3500 | Mondolfo Ferro 4-124058

Mondolfo Ferro TBE60 Terra · 2024 · Tekening 1 · positie 25

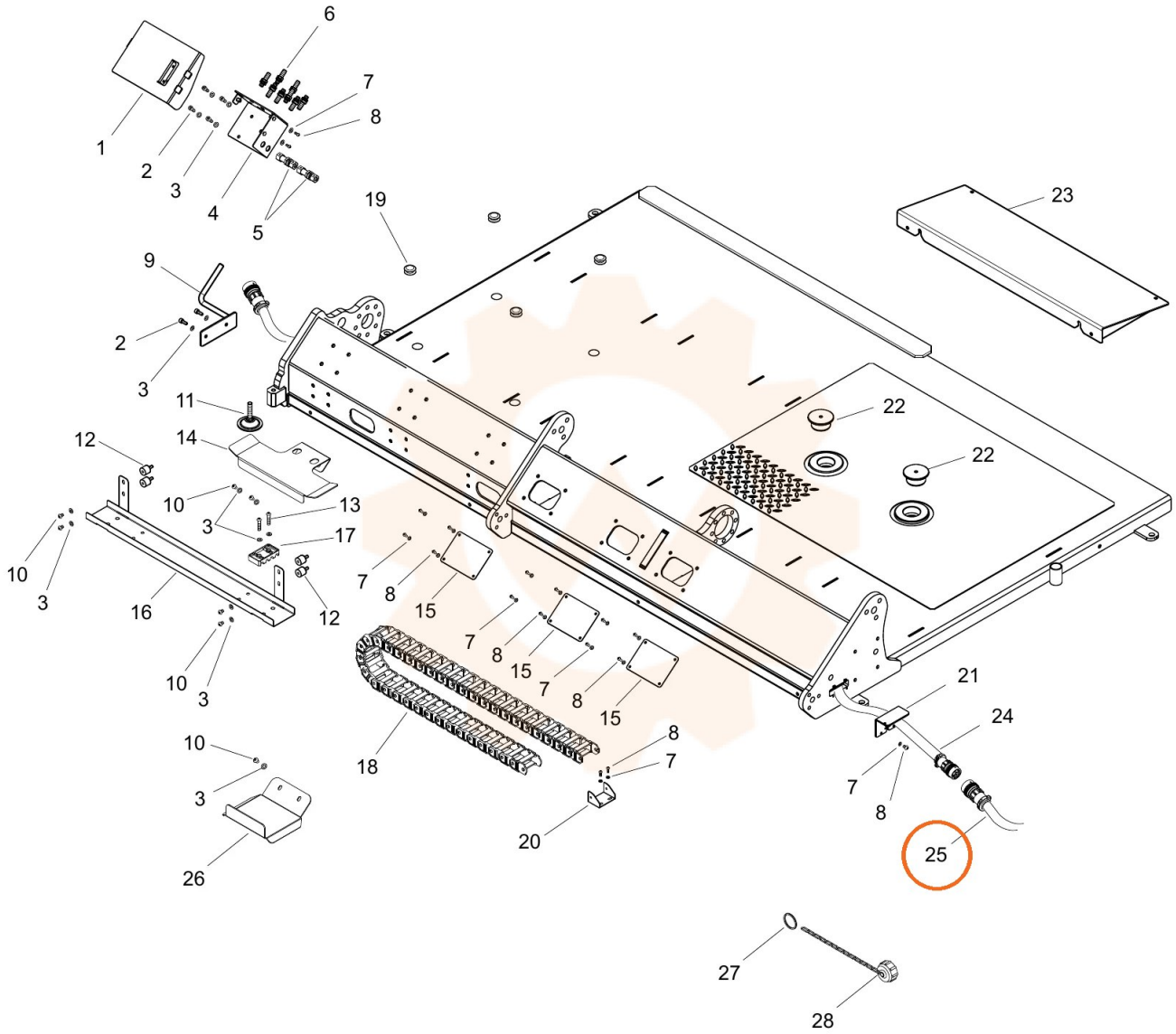
1
2
3
4
5
6
7
8
9
10
11
12
13
14
15
16
17
18
19
20
21
22
23
24
25
26
27
28