Lage moer M8 | Mondolfo Ferro 2-91680

Mondolfo Ferro 8-33100176 · 2024 · Overzichtstekening · positie 20 (3 keer op deze tekening)

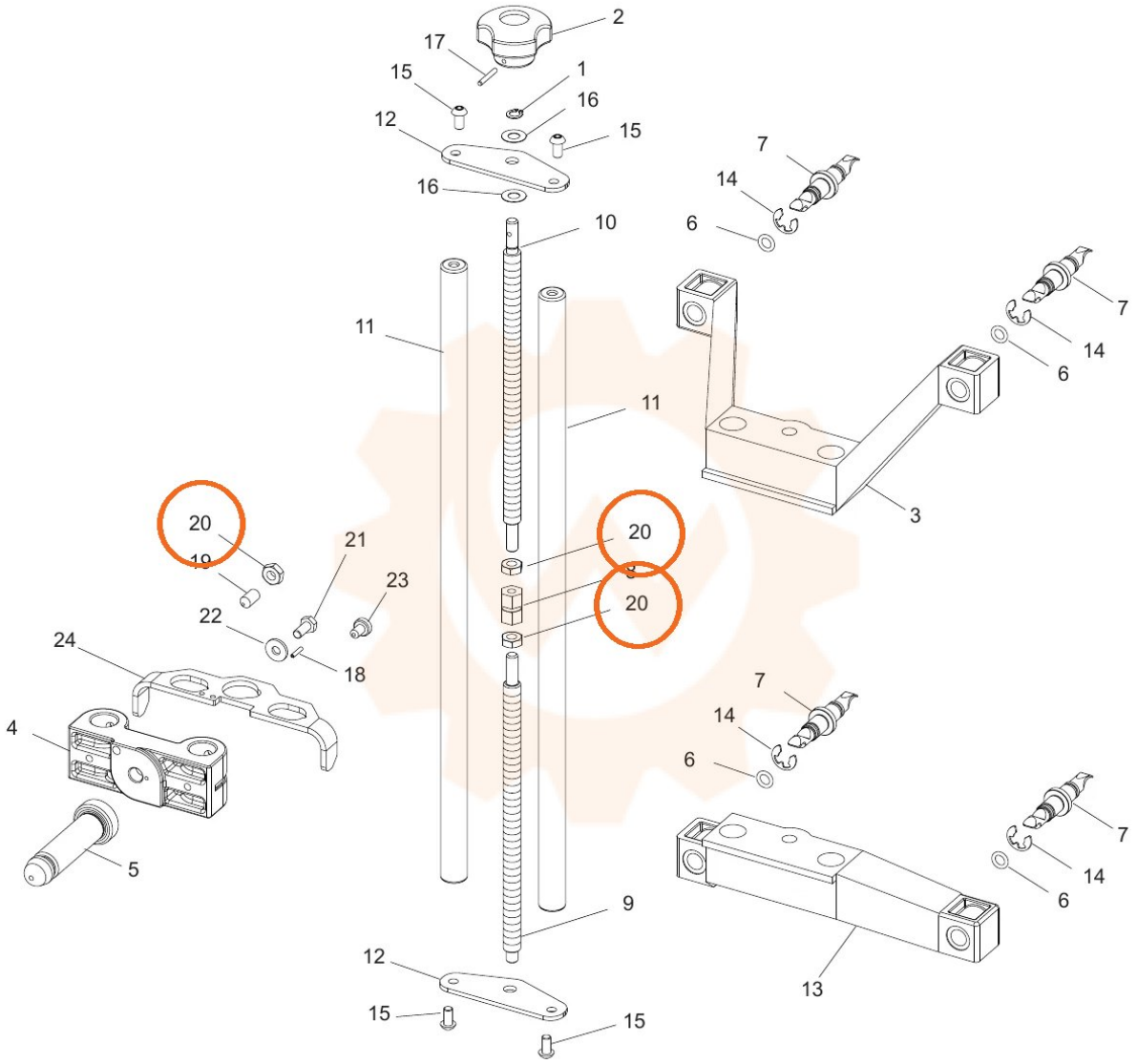
2
17
15
1
16
12
15
16
7
14
6
10
7
11
14
6
11
3
20
21
20
19
23
20
22
24
18
7
4
14
6
7
5
14
6
9
12
13
15
15