Inzetstuk | Mondolfo Ferro 4-116471

Mondolfo Ferro TBE160 Super · 2013 · Tekening 2 · positie 325 (2 keer op deze tekening)

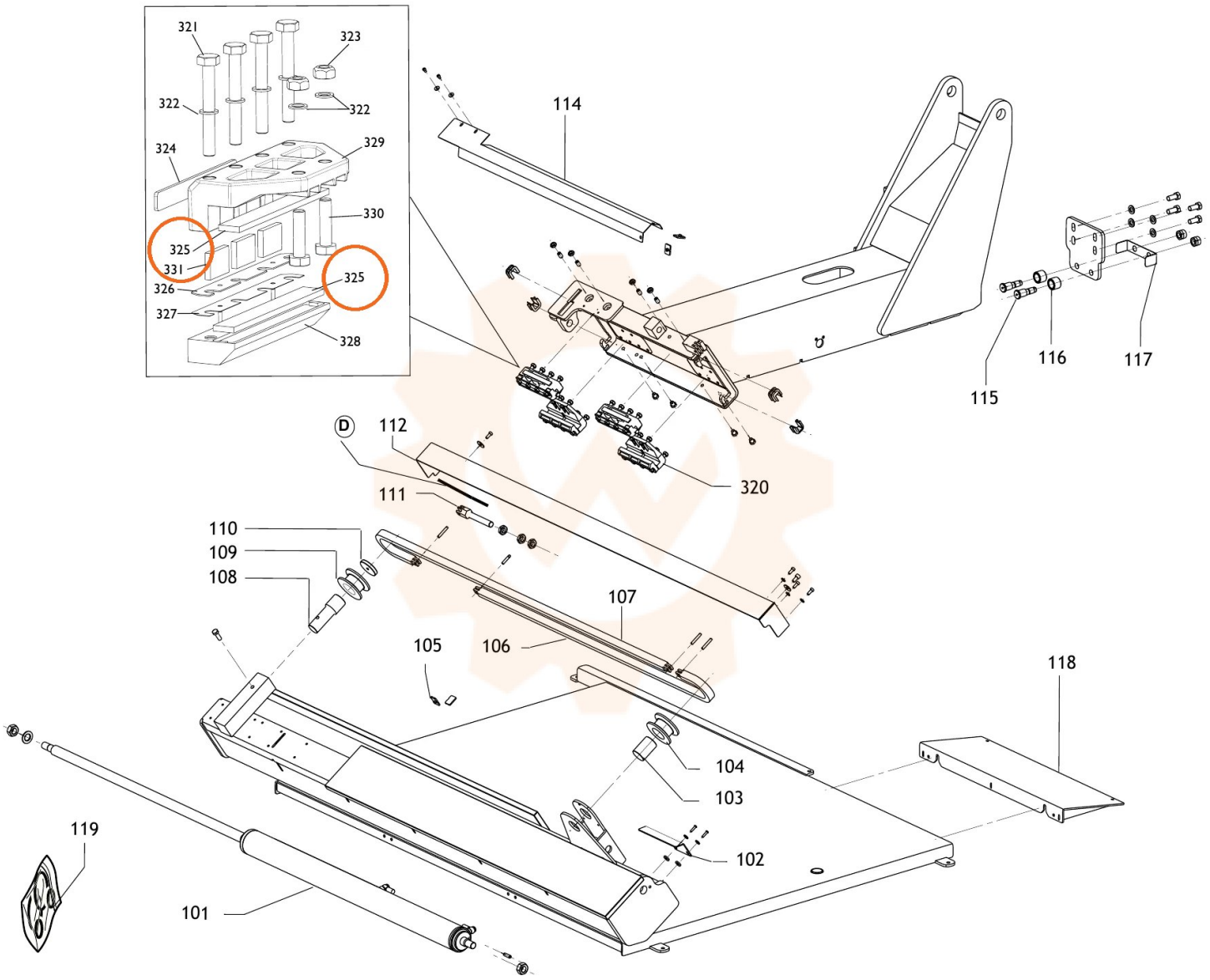
321
323
322
322
324
329
330
325
331
325
326
327
328
114
115
116
117
D
112
320
111
110
109
108
107
105
106
118
104
103
102
119
101