206-1-B 3-armig trekker met draaibare, in hoogte verstelbaar trekhaken, hydraulisch spindel, tot 300 mm klembereik, 280 mm spandiepte



APPLICATIE AFBEELDING



BESCHRIJVING

De zware, 3-armige trekker met draaibare, in hoogte verstelbare trekhaken en Vethydraulische spindel wordt gebruikt voor het centraal trekken van grote, bijzonder vastzittende lagers, tandwielen en schijven in alle gangbare maten voor Ambacht, Industrie en werkplaats. De Vethydraulische spindel bereikt een gemiddelde trekkracht van maximaal 12 t. Daarmee kan elk onderdeel worden losgemaakt dat op een as zit en van buitenaf vrij toegankelijk is. Voor trekprocessen met trekkracht tot 10 t en/of bij krappe Ruimtes kan de Mechanische spindel worden gebruikt. De draaibare trekhaken passen zich aan elke inbouwsituatie aan en zijn door de verstelbaarheid van de spandiepte universeel inzetbaar. Afhankelijk van de uitvoering verschilt de klauwvorm. De 3-armigheid garandeert een gelijkmatige lastverdeling en daardoor een bijzonder veilige houvast op het te trekken onderdeel.

TOEPASSINGSGEBIED

Voor het centrisch trekken van grote, bijzonder vastzittende lagers, tandwielen en schijven in alle gangbare maten voor Ambacht, Industrie en werkplaats.

VOORDEEL

- Verstelbare trekhaken voor de individuele aanpassing van de spandiepte
- Trekhaken met verschillende klauwvormen voor flexibel werken
- Klauwuiteinde met sleuf biedt houvast voor de schroef als extra ondersteuning bij het trekken.
- Vethydraulische spindel garandeert eenvoudig en gecontroleerd trekken van bijzonder vastzittende onderdelen met weinig kracht.
- In situaties met beperkte ruimte die directe toegang tot het onderdeel vereisen, kan de Mechanische spindel worden ingezet.
- Mechanische spindel is voorzien van een draaibare spindelpunt voor het veilig plaatsen op gladde oppervlakken en bij centreringen.
- Veilig plaatsen van de spindel door de draaibare spindelpunt, zowel op gladde oppervlakken als bij centreringen (Switch Technology)
- De 3-armige uitvoering zorgt voor een gelijkmatige krachtverdeling en maakt hogere trekkrachten mogelijk
- Anti-slipinrichting aan de spindelkop voor veilig werken met Sleutels
- Spindeluitloop ter bescherming van de Schroefdraad

OPERATIE

- De trekhaken van buiten op het af te trekken onderdeel plaatsen
- De klauwen onder het onderdeel zwenken
- De Zeskant aan de spindelkop met een ratel of een steekringsleutel bedienen
- De Vet hydraulische spindel nastellen tot het onderdeel los is

STAMGEGEVENS

GTIN [GTIN]	4021176412448
Land van herkomst	DE
Materiaal	Gereedschapsstaal
Serie	206-B
Brutogewicht [kg]	9,285 kg
Inhoud van de verpakking	1 deel
Verpakkingswet	PAPPE PAP 21
Wereldwijde verkoopbaarheid	Ja (REACH, RoHS, POP, PROP65, TSCA)

ONDERDELEN

- 202-3-T_Brug
- 206-1-280-S_3 trekhaken (set)
- 626300_Spindel
- 8-0-626_Vet hydraulische spindel

3-armig trekker met draaibare, in hoogte verstelbaar trekhaken, hydraulisch spindel, tot 300 mm klembereik, 280 mm spandiepte

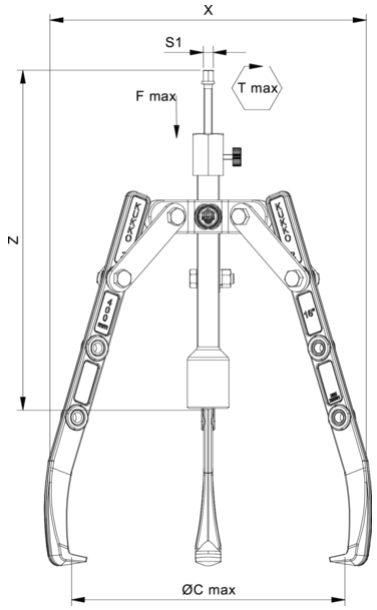

Afkorting	Attribuut	Wert
X	Totale breedte [mm]	360 mm
Y	Totale diepte [mm]	360 mm
Z	Totale hoogte [mm]	480 mm
A	Klemdiepte buiten aftrekken [mm]	280 mm
S1	Breedte over vlakken [mm]	12 mm
Cmin	Spanwijdte buiten aftrekken (min.) [mm]	0 mm
Cmax	Spanbreedte buiten aftrekken (max.) [mm]	300 mm
A6	Klemdiepte uitwendige aftrekking A6 (hydraulisch) [mm]	230 mm
K	Dikte van de haakwortel aan de punt (klauwdikte K) [mm]	5 mm
J	Haakbasisbreedte (klauwbreedte J) [mm]	30 mm
O	Bruikbare haakbasisdiepte (bruikbare klauwdiepte O) [mm]	18 mm
H	Totale haakworteldiepte (totale klauwdiepte H) [mm]	48 mm
L	Totale klauwdikte (L+1mm) (klauwafstand tot basisoppervlak) [mm]	18 mm
Tmax	Max. koppel [Nm]	20 Nm
Fmax	Maximale trekkracht [t]	12 t
Fmax	Max. trekkracht [kN]	120 kN

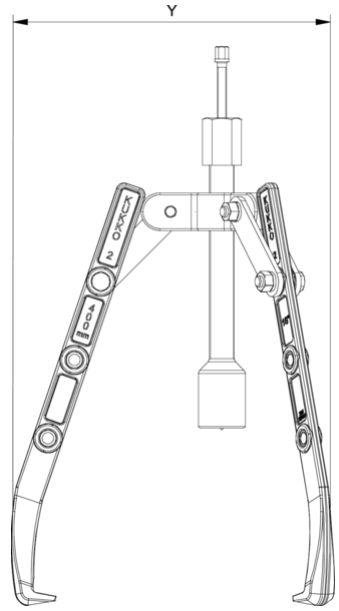

Afkorting	Attribuut	Wert
X	Totale breedte [mm]	360 mm
Y	Totale diepte [mm]	360 mm
Z	Totale hoogte [mm]	480 mm
A	Klemdiepte buiten aftrekken [mm]	280 mm
S1	Breedte over vlakken [mm]	12 mm
Cmin	Spanwijdte buiten aftrekken (min.) [mm]	0 mm
Cmax	Spanbreedte buiten aftrekken (max.) [mm]	300 mm
A6	Klemdiepte uitwendige aftrekking A6 (hydraulisch) [mm]	230 mm
K	Dikte van de haakwortel aan de punt (klauwdikte K) [mm]	5 mm
J	Haakbasisbreedte (klauwbreedte J) [mm]	30 mm
O	Bruikbare haakbasisdiepte (bruikbare klauwdiepte O) [mm]	18 mm
H	Totale haakworteldiepte (totale klauwdiepte H) [mm]	48 mm
L	Totale klauwdikte (L+1mm) (klauwafstand tot basisoppervlak) [mm]	18 mm
Tmax	Max. koppel [Nm]	20 Nm
Fmax	Maximale trekkracht [t]	12 t
Fmax	Max. trekkracht [kN]	120 kN

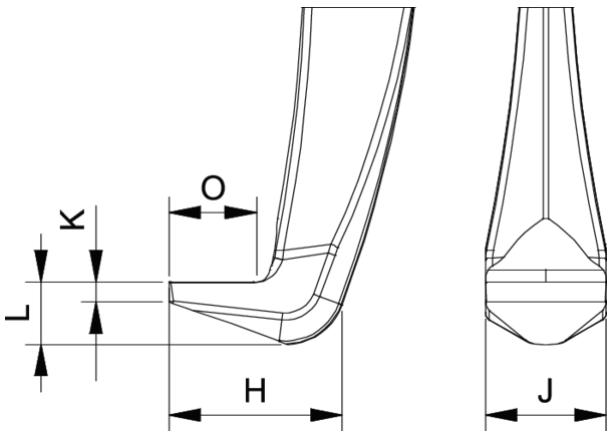

Afkorting	Attribuut	Wert
X	Totale breedte [mm]	360 mm
Y	Totale diepte [mm]	360 mm
Z	Totale hoogte [mm]	480 mm
A	Klemdiepte buiten aftrekken [mm]	280 mm

S1	Breedte over vlakken [mm]	12 mm
Cmin	Spanwijdte buiten aftrekken (min.) [mm]	0 mm
Cmax	Spanbreedte buiten aftrekken (max.) [mm]	300 mm
A6	Klemdiepte uitwendige aftrekking A6 (hydraulisch) [mm]	230 mm
K	Dikte van de haakwortel aan de punt (klauwdikte K) [mm]	5 mm
J	Haakbasisbreedte (klauwbreedte J) [mm]	30 mm
O	Bruikbare haakbasisdiepte (bruikbare klauwdiepte O) [mm]	18 mm
H	Totale haakworteldiepte (totale klauwdiepte H) [mm]	48 mm
L	Totale klauwdikte (L+1mm) (klauwafstand tot basisoppervlak) [mm]	18 mm
Tmax	Max. koppel [Nm]	20 Nm
Fmax	Maximale trekkracht [t]	12 t
Fmax	Max. trekkracht [kN]	120 kN

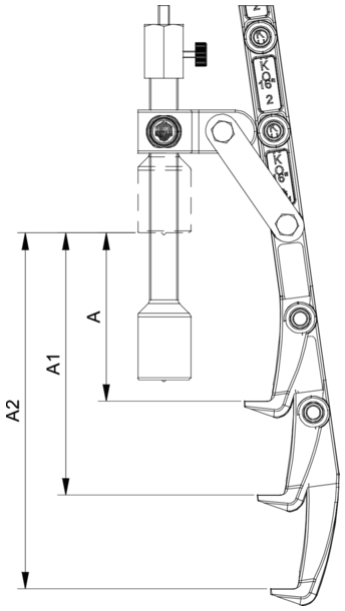

Afkorting	Attribuut	Wert
X	Totale breedte [mm]	360 mm
Y	Totale diepte [mm]	360 mm
Z	Totale hoogte [mm]	480 mm
A	Klemdiepte buiten aftrekken [mm]	280 mm
S1	Breedte over vlakken [mm]	12 mm
Cmin	Spanwijdte buiten aftrekken (min.) [mm]	0 mm
Cmax	Spanbreedte buiten aftrekken (max.) [mm]	300 mm
A6	Klemdiepte uitwendige aftrekking A6 (hydraulisch) [mm]	230 mm
K	Dikte van de haakwortel aan de punt (klauwdikte K) [mm]	5 mm
J	Haakbasisbreedte (klauwbreedte J) [mm]	30 mm
O	Bruikbare haakbasisdiepte (bruikbare klauwdiepte O) [mm]	18 mm
H	Totale haakworteldiepte (totale klauwdiepte H) [mm]	48 mm
L	Totale klauwdikte (L+1mm) (klauwafstand tot basisoppervlak) [mm]	18 mm
Tmax	Max. koppel [Nm]	20 Nm
Fmax	Maximale trekkracht [t]	12 t
Fmax	Max. trekkracht [kN]	120 kN