Afdichting | Mondolfo Ferro 4-329053A

Mondolfo Ferro TBE160 Super · 2013 · Tekening 7 · positie 702

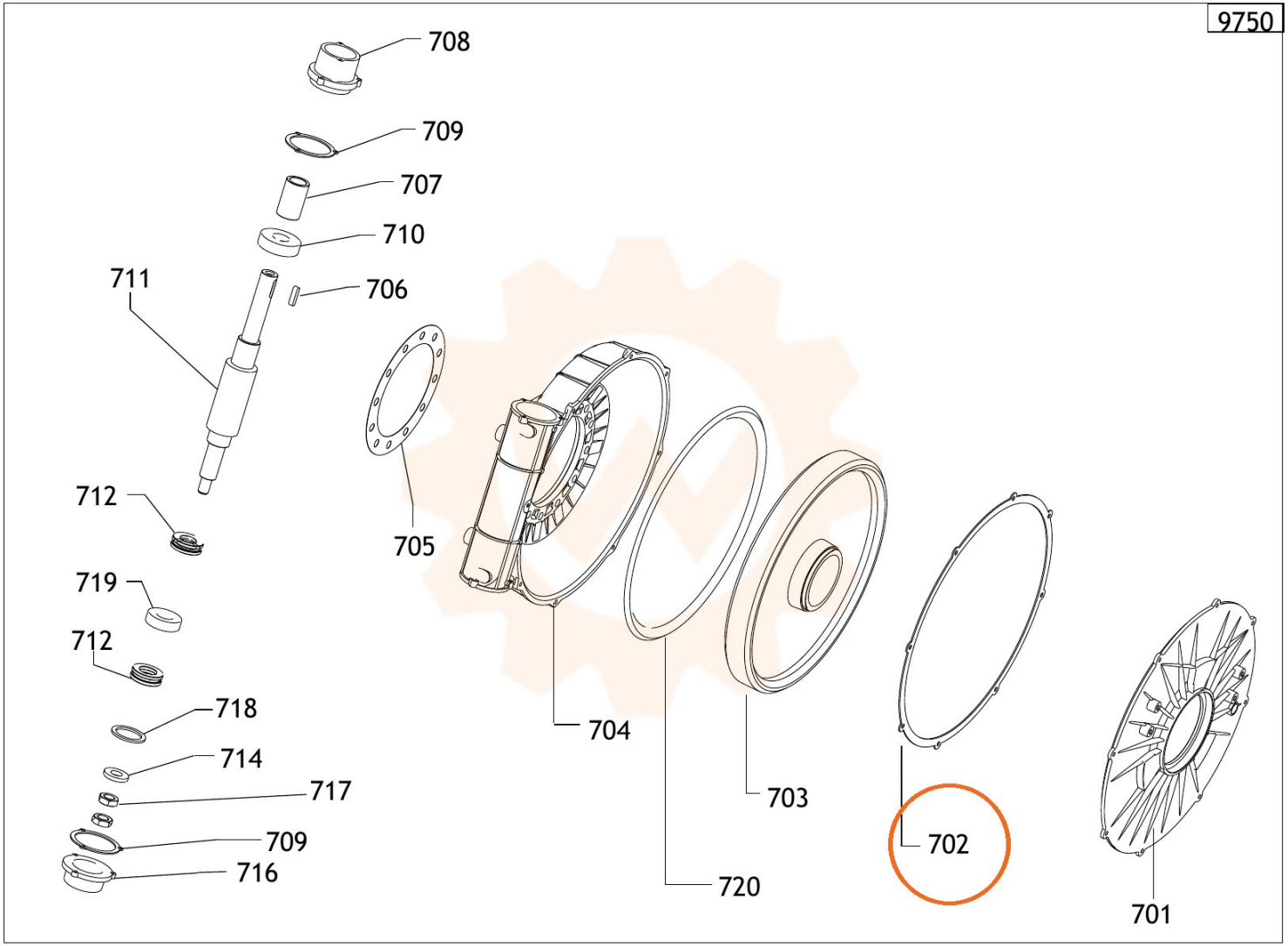
9750
708
709
707
710
711
706
712
705
719
712
718
714
717
709
716
704
703
720
702
701