Hoofdkap voor rechts/achter links | Mondolfo Ferro 4-110842/39

Mondolfo Ferro Trigon 648 Pro · 2020 · Tekening 36 · positie 13

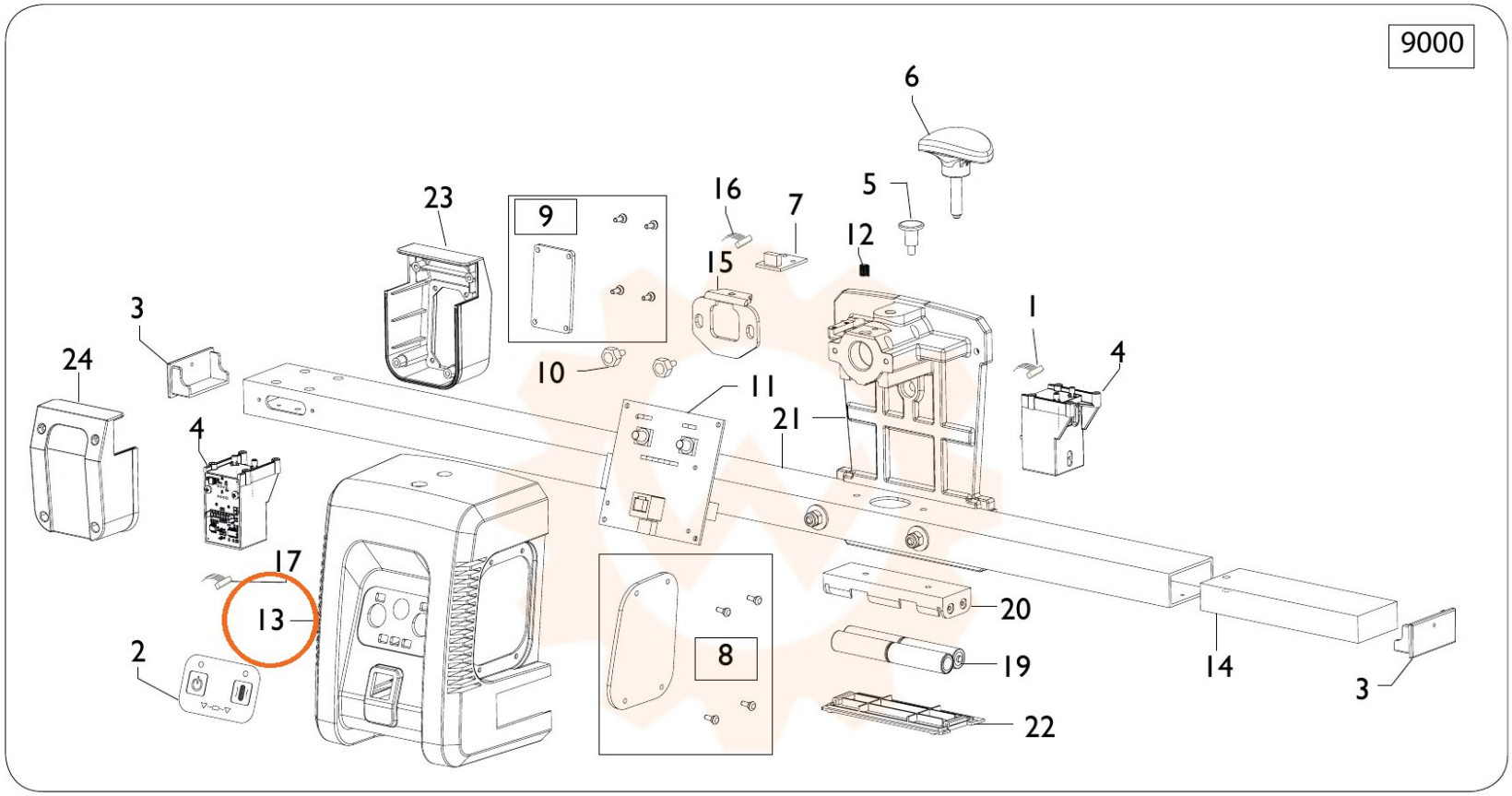
9000
6
23
9
16
7
5
12
15
3
24
10
11
1
4
21
4
17
13
2
8
20
19
14
3
22
18