Sluitring | Mondolfo Ferro 4-111765

Mondolfo Ferro Titan P232 N - 232 N BC · 2013 · Tekening 3 · positie 13 (2 keer op deze tekening)

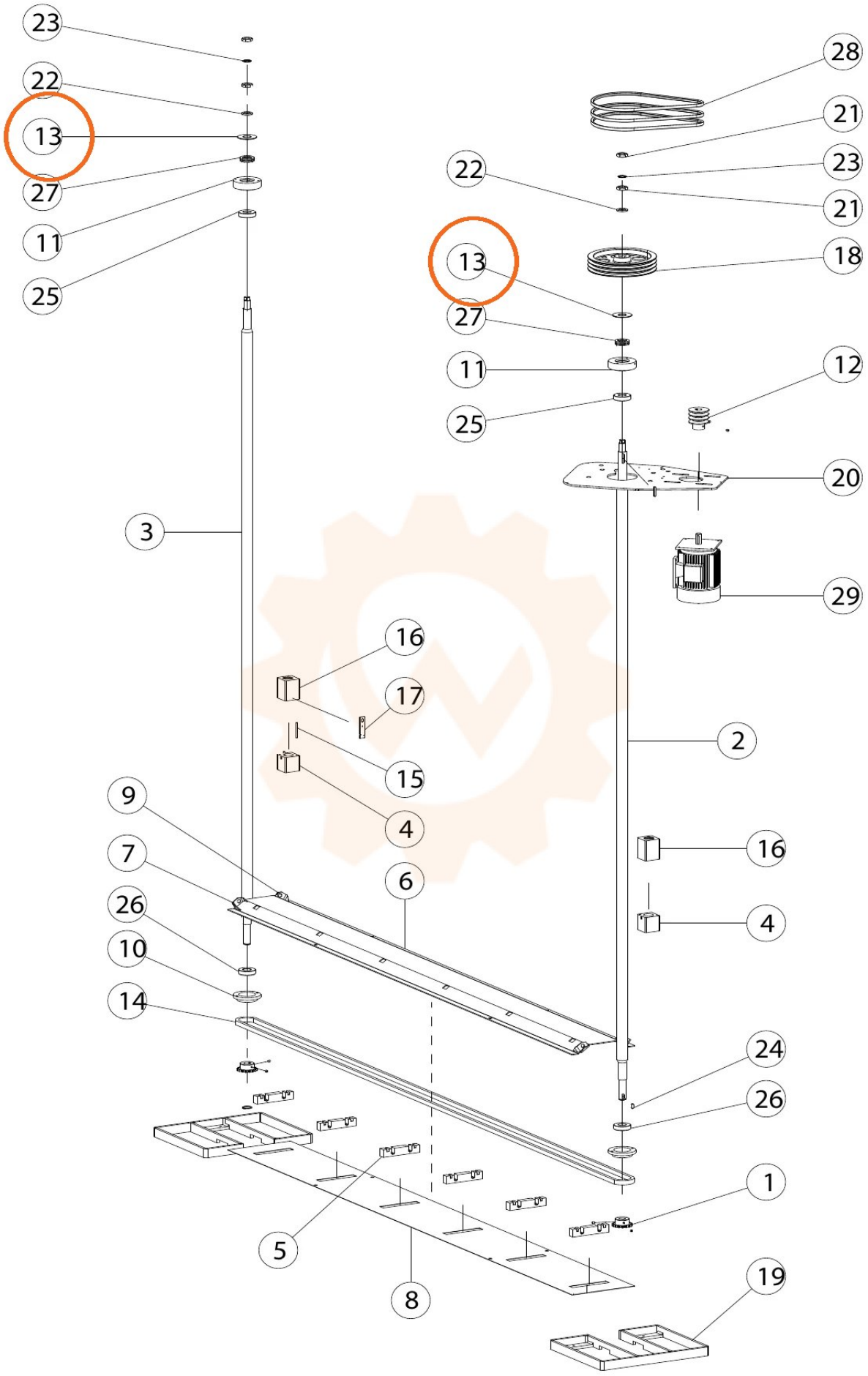
23
22
13
27
11
25
28
21
23
21
22
13
18
27
11
12
25
20
3
29
16
17
2
15
9
4
7
16
6
26
4
10
14
24
26
1
5
8
19