Naaf D. 40 x 3 L. 263 mm | Mondolfo Ferro 5-101514

Mondolfo Ferro MT3600 · 2015 · Tekening 9 · positie 1

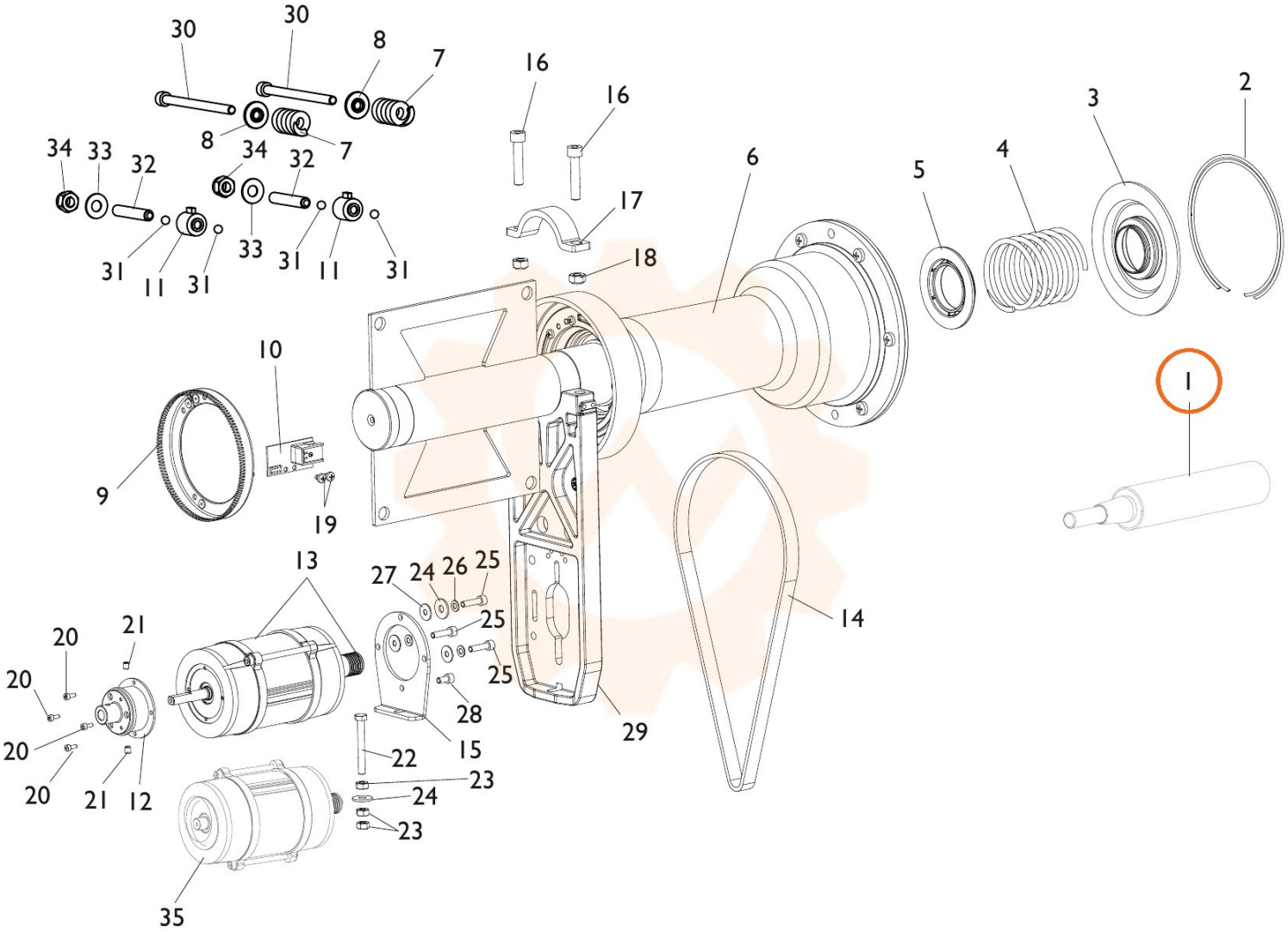
30
30
8
7
8
7
34
33
32
34
32
31
11
31
33
31
11
31
16
16
17
18
6
5
4
3
2
1
10
9
19
13
27
24
26
25
25
25
28
15
29
14
20
21
20
20
20
21
12
22
23
24
23
35