Kogel 5/16 | Mondolfo Ferro 2-00243

Mondolfo Ferro MT3650 · 2015 · Tekening 14 · positie 31 (4 keer op deze tekening)

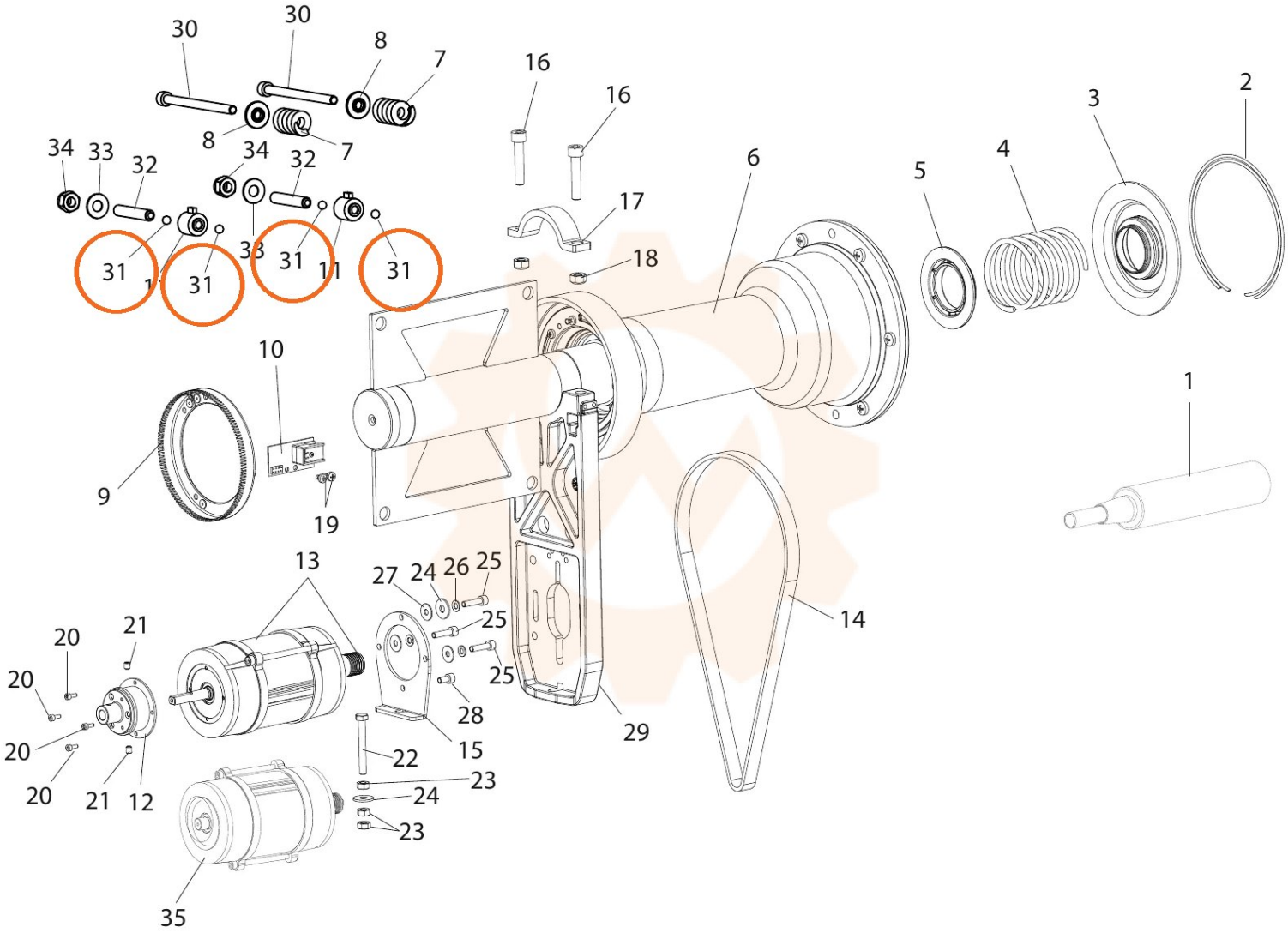
30
30
8
7
8
7
16
16
2
3
34
33
32
34
32
6
5
4
17
33
31
31
31
11
31
18
10
1
9
19
13
27
24
26
25
25
25
14
20
21
20
28
29
20
15
22
20
21
12
23
24
23
35