Olietanklichaam | Mondolfo Ferro TC-20-1510000

Mondolfo Ferro Startline S256 · 2019 · Tekening 19 · positie 2

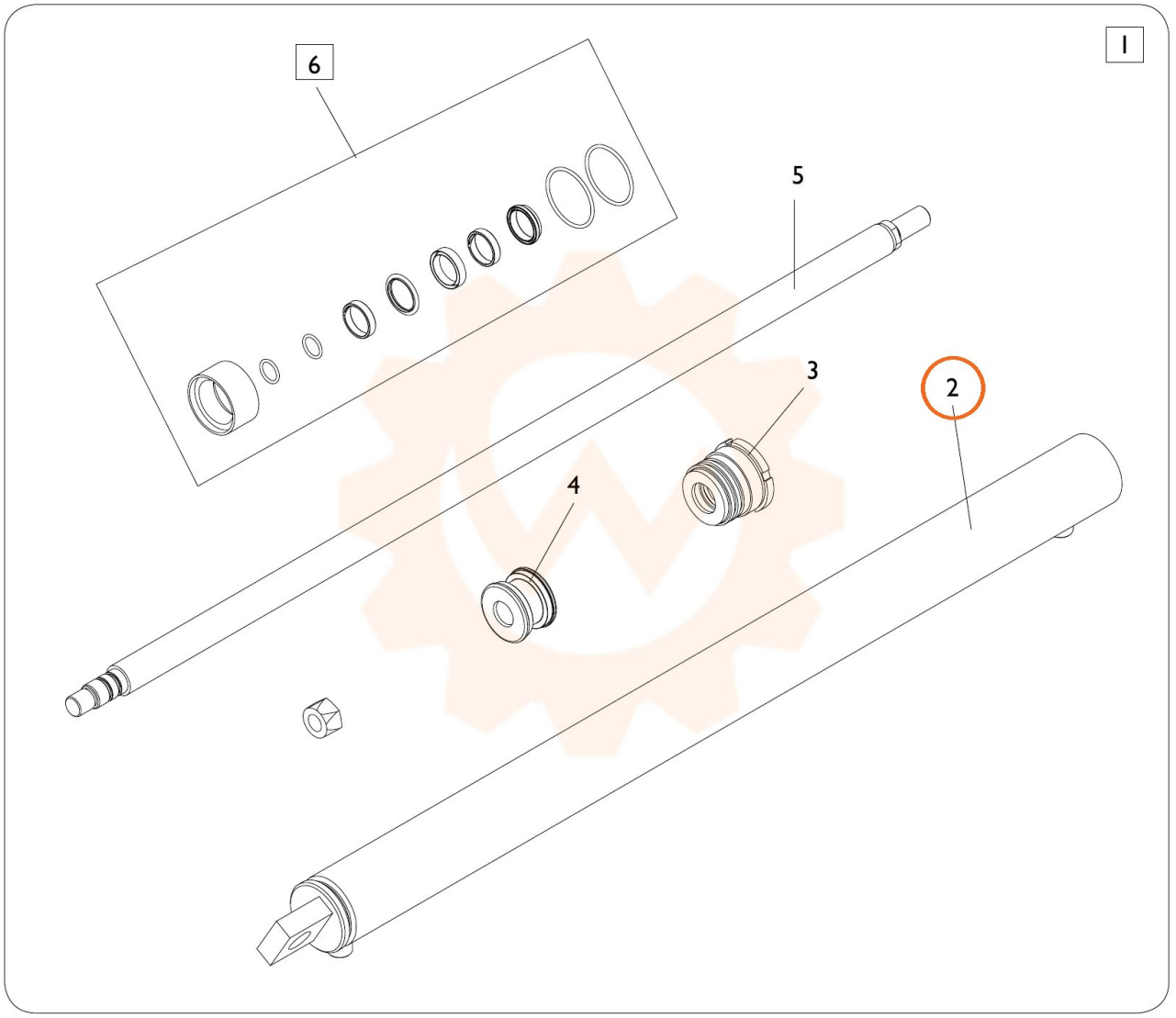
1
6
5
3
2
4