207-00 3-Arm-Laschenabzieher mit osz., höhenverst. Abziehschenkeln, Kombi-Traverse, bis 120 mm Spannweite, 100 mm Spanntiefe



BESCHREIBUNG

Der schwere, 2 bzw. 3-armige Laschenabzieher mit oszillierenden, höhenverstellbaren Abziehschenkeln und Kombi-Traverse wird zum zentrischen Abziehen von großen Lagern, Zahnrädern und Scheiben in allen gängigen Größen für Handwerk, Werkstatt und Industrie eingesetzt. Damit lässt sich jedes Bauteil lösen, das auf einer Welle sitzt und von außen frei zugänglich ist. Die oszillierenden Abziehschenkel passen sich jeder Einbausituation an und sind durch die Verstellmöglichkeit der Spanntiefe universell einsetzbar. Dank der Kombi-Traverse kann der Abzieher sowohl 2-armig als auch 3-armig verwendet werden. Je nach Ausführung unterscheidet sich die Klauenform. Die 3-Armigkeit garantiert eine gleichmäßige Lastverteilung und dadurch einen besonders sicheren Halt am abzuziehenden Teil.

EINSATZBEREICH

Zum zentrischen Abziehen von großen Lagern, Zahnrädern und Scheiben in allen gängigen Größen für Handwerk, Werkstatt und Industrie.

BENEFIT

- Verstellbare Abziehschenkel zur individuellen Anpassung der Spanntiefe
- Oszillierende Abziehschenkel bieten vielfältige Einstellungsmöglichkeiten
- Abziehschenkel mit unterschiedlicher Klauenform für ein flexibles Arbeiten
- Dank der Kombi-Traverse kann der Laschenabzieher für 2-armiges und 3-armiges Abziehen eingesetzt werden
- Klauenende mit Schlitz bietet Halt für Schraube zur zusätzlichen Unterstützung beim Abziehen
- Sicheres Aufsetzen der Spindel durch drehbare Spindelspitze sowohl auf glatten Oberflächen als auch bei Zentrierungen (Switch Technology)
- 3-Armigkeit sorgt für eine gleichmäßige Kraftverteilung und ermöglicht größere Abziehkräfte
- Abrutschsicherung am Spindelkopf für sicheres Arbeiten mit Schraubenschlüssel
- Spindelauslauf zum Schutz des Gewindes

BEDIENUNG

- Abziehschenkel von außen an das abzuziehende Teil ansetzen
- Klauen unter das Bauteil schwenken
- Spindel zur Fixierung manuell auf Druck ziehen
- Sechskant am Spindelkopf mit einer Ratsche oder einem Ringmaulschlüssel in Bewegung setzen, bis das Bauteil gelöst ist

ANWENDUNGSBILD

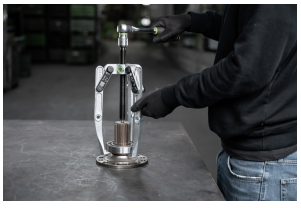

STAMMDATEN

GTIN [GTIN]	4021176029721
Ursprungsland	DE
Material	Werkzeugstahl
Baureihe	207
Gewicht Brutto [kg]	0,73 kg
Verpackungsinhalt	1 Stück
Verpackungsgesetz	Rezykkat rHDPE 61
Weltweite Vertriebsfähigkeit gegeben	Ja (REACH, RoHS, POP, PROP65, TSCA)

ERSATZTEILE

- 203-0-T_Traverse
- 206-00-100-S_3 Abziehschenkeln (Satz)
- 612110_Mechanische Druckspindel | 0,115 kg

3-Arm-Laschenabzieher mit osz., höhenverst. Abziehschenkeln, Kombi-Traverse, bis 120 mm Spannweite, 100 mm Spanntiefe

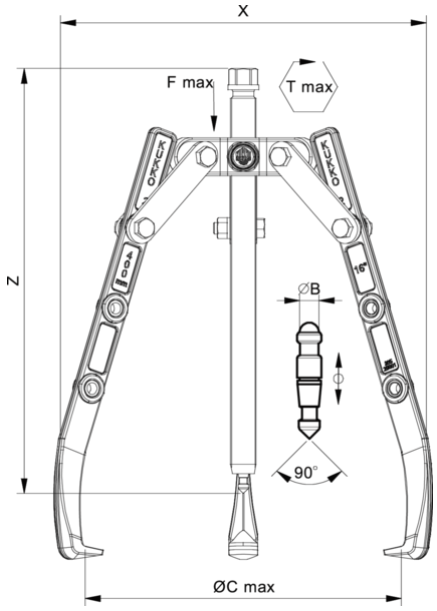

Abkürzung	Attribut	Wert
X	Gesamtbreite [mm]	150 mm
Y	Gesamttiefe [mm]	150 mm
Z	Höhe [mm]	130 mm
A	Spanntiefe Aussenabziehen [mm]	100 mm
S1	Schlüsselweite Betätigungssechskant [mm]	13 mm
Cmin	Spannweite Aussenabziehen (min.) [mm]	0 mm
Cmax	Spannweite Aussenabziehen (max.) [mm]	120 mm
K	Hakenfußstärke an der Spitze (Klauenstärke K) [mm]	2 mm
J	Hakenfußbreite (Klauenbreite J) [mm]	14 mm
O	Hakenfußtiefe nutzbar (Klauentiefe nutzbar O) [mm]	12 mm
H	Hakenfußtiefe gesamt (Klauentiefe gesamt H) [mm]	27 mm
L	Klauenstärke gesamt (L+1mm) (Klauenabstand zur Grundfläche) [mm]	7,5 mm
Tmax	max. Drehmoment [Nm]	50 Nm
Fmax	max. Zugkraft [t]	3,5 t
Fmax	max. Zugkraft [kN]	35 kN

Abkürzung	Attribut	Wert
X	Gesamtbreite [mm]	150 mm
Y	Gesamttiefe [mm]	150 mm
Z	Höhe [mm]	130 mm
A	Spanntiefe Aussenabziehen [mm]	100 mm
S1	Schlüsselweite Betätigungssechskant [mm]	13 mm
Cmin	Spannweite Aussenabziehen (min.) [mm]	0 mm
Cmax	Spannweite Aussenabziehen (max.) [mm]	120 mm
K	Hakenfußstärke an der Spitze (Klauenstärke K) [mm]	2 mm
J	Hakenfußbreite (Klauenbreite J) [mm]	14 mm
O	Hakenfußtiefe nutzbar (Klauentiefe nutzbar O) [mm]	12 mm
H	Hakenfußtiefe gesamt (Klauentiefe gesamt H) [mm]	27 mm
L	Klauenstärke gesamt (L+1mm) (Klauenabstand zur Grundfläche) [mm]	7,5 mm
Tmax	max. Drehmoment [Nm]	50 Nm
Fmax	max. Zugkraft [t]	3,5 t
Fmax	max. Zugkraft [kN]	35 kN

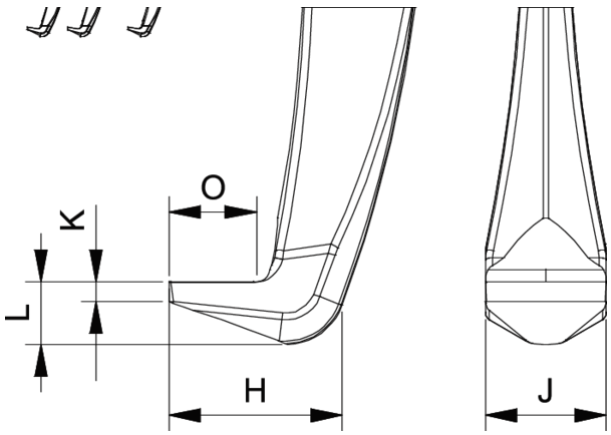

Abkürzung	Attribut	Wert
X	Gesamtbreite [mm]	150 mm
Y	Gesamttiefe [mm]	150 mm
Z	Höhe [mm]	130 mm
A	Spanntiefe Aussenabziehen [mm]	100 mm
S1	Schlüsselweite Betätigungssechskant [mm]	13 mm

Cmin	Spannweite Aussenabziehen (min.) [mm]	0 mm
Cmax	Spannweite Aussenabziehen (max.) [mm]	120 mm
K	Hakenfußstärke an der Spitze (Klauenstärke K) [mm]	2 mm
J	Hakenfußbreite (Klauenbreite J) [mm]	14 mm
O	Hakenfußtiefe nutzbar (Klauentiefe nutzbar O) [mm]	12 mm
H	Hakenfußtiefe gesamt (Klauentiefe gesamt H) [mm]	27 mm
L	Klauenstärke gesamt (L+1mm) (Klauenabstand zur Grundfläche) [mm]	7,5 mm
Tmax	max. Drehmoment [Nm]	50 Nm
Fmax	max. Zugkraft [t]	3,5 t
Fmax	max. Zugkraft [kN]	35 kN

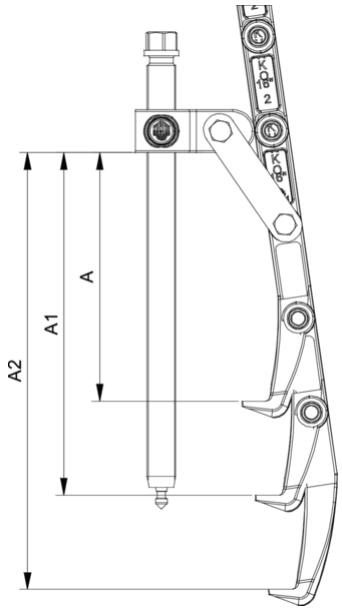

Abkürzung	Attribut	Wert
X	Gesamtbreite [mm]	150 mm
Y	Gesamttiefe [mm]	150 mm
Z	Höhe [mm]	130 mm
A	Spanntiefe Aussenabziehen [mm]	100 mm
S1	Schlüsselweite Betätigungssechskant [mm]	13 mm
Cmin	Spannweite Aussenabziehen (min.) [mm]	0 mm
Cmax	Spannweite Aussenabziehen (max.) [mm]	120 mm
K	Hakenfußstärke an der Spitze (Klauenstärke K) [mm]	2 mm
J	Hakenfußbreite (Klauenbreite J) [mm]	14 mm
O	Hakenfußtiefe nutzbar (Klauentiefe nutzbar O) [mm]	12 mm
H	Hakenfußtiefe gesamt (Klauentiefe gesamt H) [mm]	27 mm
L	Klauenstärke gesamt (L+1mm) (Klauenabstand zur Grundfläche) [mm]	7,5 mm
Tmax	max. Drehmoment [Nm]	50 Nm
Fmax	max. Zugkraft [t]	3,5 t
Fmax	max. Zugkraft [kN]	35 kN

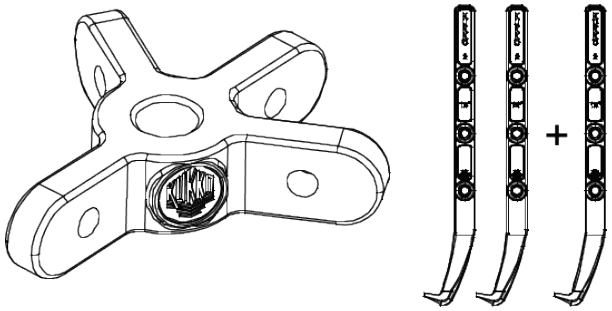

Abkürzung	Attribut	Wert
X	Gesamtbreite [mm]	150 mm
Y	Gesamttiefe [mm]	150 mm
Z	Höhe [mm]	130 mm
A	Spanntiefe Aussenabziehen [mm]	100 mm
S1	Schlüsselweite Betätigungssechskant [mm]	13 mm
Cmin	Spannweite Aussenabziehen (min.) [mm]	0 mm
Cmax	Spannweite Aussenabziehen (max.) [mm]	120 mm
K	Hakenfußstärke an der Spitze (Klauenstärke K) [mm]	2 mm
J	Hakenfußbreite (Klauenbreite J) [mm]	14 mm
O	Hakenfußtiefe nutzbar (Klauentiefe nutzbar O) [mm]	12 mm
H	Hakenfußtiefe gesamt (Klauentiefe gesamt H) [mm]	27 mm
L	Klauenstärke gesamt (L+1mm) (Klauenabstand zur Grundfläche) [mm]	7,5 mm
Tmax	max. Drehmoment [Nm]	50 Nm
Fmax	max. Zugkraft [t]	3,5 t
Fmax	max. Zugkraft [kN]	35 kN